WIŚNIOWSKI
Garageportar
SEKTIONS

GARAGEPORTAR

SEKTIONS

ALLMÄN ÖVERSIKT	4 – 21
UNIPRO	22 – 25
UNITHERM	26 – 31
PRIME	32 – 41
RENOVERINGS-LÖSNINGAR	42 – 47
TILLGÄNGLIGA VERSIONER	48 – 75
INSPIRATION	78 – 93
TEKNISK INFORMATION	96 – 120

www.wisniowski.se

Varför välja **WIŚNIOWSKI?**

Andrzej Wiśniowski, grundaren av varumärket WIŚNIOWSKI, gjorde det till sitt mål att skapa innovativa produkter som riktar sig till alla våra kunders behov. De senaste tre decennierna har vi jobbat för att leva upp till hans ambition.

Vi vill att ditt hem ska vara säkert och behagligt. Med 30 års erfarenhet av tillverkning av garageportar, grindar, fönster, dörrar och staket erbjuder vi våra kunder produkter av hög kvalitet. Vi vet vad ett modernt hem behöver och vilka utmaningar ett hushåll står inför.

I vår produktionsanläggning på över 200 000 kvadratmeter tillverkar vi för närvarande tusentals garageportar, grindar, fönster, dörrar och staket varje dag. Samtidigt kan vi anpassa produkterna så att de uppfyller våra kunders krav.

Alla har olika behov och förväntningar, därför fokuserar vi på att lyssna på dig när vi tillverkar våra produkter. Möt varumärket WIŚNIOWSKI – stig in i en värld av komfort och säkerhet.

WIŚNIOWSKI. Portar, fönster, dörrar, stängsel.

Välkommen till en värld av WIŚNIOWSKI-garageportar

Välj en av våra garagedörrslösningar med sektionsportar, takskjutportar, rullportar eller dubbelklaffportar. Denna **mångfald** är vårt svar på våra kunders krav. Låt oss förbluffa dig med det stora antalet alternativ. Vi ger dig **flotta, säkra och funktionella** sektionsgarageportar från WIŚNIOWSKI.

Välj rätt garageport **för dig**

PRIME. Den nya generationens sektionsportar för garage.

Sektionsgarageportar från WIŚNIOWSKI ger en mängd olika möjligheter att stänga ditt garage. Tre klasser av sektionsportar för garage ger ett unikt erbjudande där du väljer den lösning som passar dig. Bortsett från sin funktion uppfyller garageportarna **PRIME, UniTherm och UniPro** de högsta kraven på komfort och säkerhet. De har alla innovativa designlösningar som gör att våra sektionsportar kan användas i alla miljöer, för både nya och renoverade byggnader. De återspeglar även trenderna inom modern design.

STANDARD KLASS

UniPro.

Tidlös mångsidighet.

PREMIUM KLASS

UniTherm.

Effektiv värmeisolering.

TILLGÄNGLIGA **GARAGEPORTUTFORMNINGAR**

UniPro

- Torsionsfjädersystem utformat för **20 000 cykler**
- **Galvaniserad** konstruktion
- Panel **40 mm**
- Panelens värmeöverföringskoefficient **Upp = 0,48 W/m²K**
- Löprullar **med lager**

UniTherm

- Torsionsfjädersystem utformat för **20 000 cykler**
- **Galvaniserad** konstruktion
- Panel **INNOVO 60 mm**
- Panelens värmeöverföringskoefficient **Upp = 0,33 W/m²K**
- **Dubbla** löprullar **med lager**
- **Flexibelt** portblad **med skyddade fogar**
- **Dubbel** nedre **packning**

PRIME

- Torsionsfjädersystem utformat för **20 000 cykler**
- **Galvaniserad och målad** konstruktion
- Panel **INNOVO 60 mm**
- Panelens värmeöverföringskoefficient **Upp = 0,33 W/m²K**
- **Dubbla** löprullar med lager
- **Flexibelt** portblad **med skyddade fogar**
- **Dubbel** nedre **packning**
- **Skyddssystem** för mekaniska element
- **Moderna automatiska drivenheter** med tillbehör av hög standard

Lågt övertryck

V-profilerad struktur

Högt övertryck

Utan övertryck

Kassuntryck

UniPro					
Woodgrain	RAL 7016, RAL 8014, RAL 9006, RAL 9016, andra RAL*, Golden Oak, Walnut	–	RAL 7016, RAL 8014, RAL 9016, andra RAL*, Golden Oak, Walnut	RAL 7016, RAL 8014, RAL 9016, andra RAL*, Golden Oak, Walnut	RAL 9016, andra RAL* Golden Oak
Smoothgrain	–	–	Golden Oak, Walnut 32 filmbeläggningar	Golden Oak, Walnut 32 filmbeläggningar	–
Sandgrain	–	–	Antracit	Antracit	–
Silkline	RAL 7016, andra RAL*	RAL 9006, andra RAL*	RAL 7016, RAL 9016, andra RAL*	RAL 7016, RAL 9016, andra RAL*	–
Home Inclusive 2.0	16 färger	–	16 färger	16 färger	–
UniTherm					
Smoothgrain	–	–	Golden Oak, Walnut	Golden Oak, Walnut 32 filmbeläggningar	–
Sandgrain	–	–	Antracit	Antracit	–
Silkline	–	–	RAL 7016, RAL 9016, andra RAL*	RAL 7016, RAL 9016, andra RAL*	–
Home Inclusive 2.0	–	–	16 färger	16 färger	–
PRIME					
Smoothgrain	–	–	Golden Oak, Walnut	Golden Oak, Walnut 32 filmbeläggningar	–
Sandgrain	–	–	Antracit	Antracit	–
Silkline	–	–	RAL 7016, RAL 9016, andra RAL*	RAL 7016, RAL 9016, andra RAL*	–
Home Inclusive 2.0	–	–	16 färger	16 färger	–

* Garagedörrbladet kan målas med RAL-färger - endast för garageportar med woodgrain- och silkline-struktur (exklusive pärlemoreffekt, reflekterande eller metalliska ytor, samt särskilda färger)

Form och**funktion**

Sektionsportar för garage från WISNIOWSKI tillverkas med två typer av paneler:

- 40 mm-panel för UniPro-garageportar
- INNOVO 60 mm-panel för PRIME och UniTherm-garageportar.

Alla våra paneler tillverkas i WIŚNIOWSKI-anläggningen som använder toppmoderna tekniska tillverkningslinjer, vilket garanterar hög kvalitet och upprepningsbarhet i varje steg i tillverkningsprocessen. Höga tekniska specifikationer och tillförlitligt korrosionsskydd erhålls tack vare användningen av höggradigt, galvaniserat stål med lack- eller filmbeläggning. Den styva polyuretanskumkärnan säkerställer optimal styrka för panelerna och förbättrar deras värmeisolering. Speciallösningar, till exempel plåtböjningssystemet i fem lager säkerställer stabil infästning av element, vilket ytterligare ökar styrkan i vår konstruktion.

PANEL
40 mm

UniPro garageport

PANEL
INNOVO
60 mm

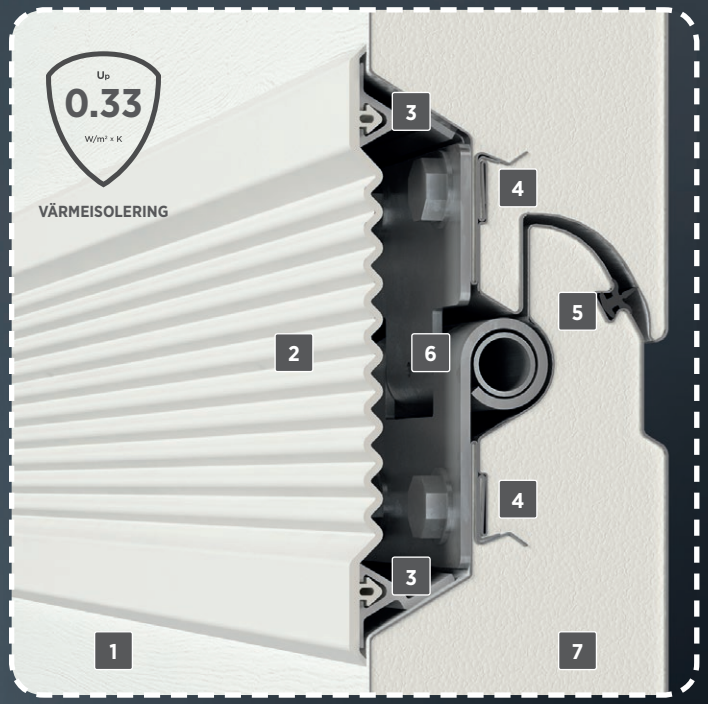

Garageport: **PRIME, UniTherm**

1. Sluten panelkonstruktion. **2. Flexibelt** portblad med skyddade fogar. **3. Aluminiumprofil** för fastsättning av flexibla skydd.
4. Fem plåtlager vid gångjärnen. **5. Panelfogens** tätning. **6. Dolt** gångjärn. **7. Polyuretanskum**.

Revolutionerande **värmeisolering**

PRIME sektionsportar för garage handlar om värmeisolering, vilket gör dem till ett rekommenderat val för energieffektiva byggnader och till och med passivhus. PRIME är svaret när energieffektivitet är en prioritet.
Tack vare panelerna med värmeisolering och våra tätningssystem har vi kunnat eliminera värmeförlusten i dörrbladets mest berörda områden för att säkerställa parametrar som låter sektionsgarageportarna hålla en optimal temperatur inne i garaget.

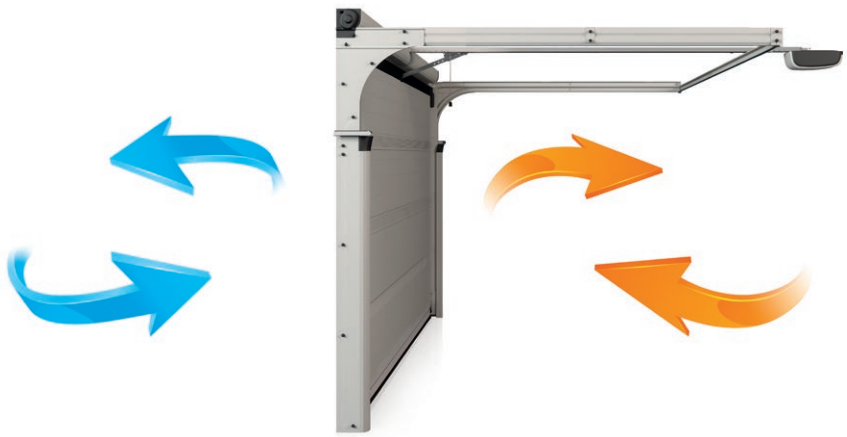

Med tanke på din komfort **och säkerhet**

Skyddssystemen som används i WIŚNIOWSKIs sektionsgarageportar har utformats för att uppfylla alla gällande krav. Men användarens säkerhet och komfort samt åtkomstskydd för garaget är de två viktigaste aspekterna.
Våra garageportar uppfyller de striktaste säkerhetsstandarderna, vilket certifieras av prestandadeklarationen och CE-märkningen. Vi har lyckats säkerställa hög säkerhetsstandard tack vare användningen av ett antal tekniska lösningar som speciell utformning av paneler, säkerhetsbromsar, ett inbyggt fjäderbromssäkerhetssystem och rullar med lager.

SÄKERHET

WIŚNIOWSKI
MSL 321

Funktionalitet **och tillförlitlighet som varar**

Vi insisterar på att implementera lösningar som förlänger våra garageportars livslängd redan på projektstadiet. Vårt TÜV SUD-certifikat garanterar att varje steg i alla processer kontrolleras noggrant, från inköp av råmaterial, design och tillverkning, fram till den slutgiltiga produkten och kundsupport. Det är en garanti för högsta kvalitet, säkerhet och komfort vid varje användningsfas. Våra kunder kan dra nytta av en förlängning av standardgarantin i upp till 5 eller 3 år genom att registrera sig för EXTENDED CARE-programmet som omfattar automatiska garageportar som är fabrikskonfigurerade med METRO- eller MOTO-drivenhet.

Vill du veta mer om hur du kontrollerar dina hemfunktioner med en smartphone? SmartCONNECTED-tekniken tar takskjutportarna från WIŚNIOWSKI till nästa produktutvecklingsnivå och skräddarsyr dem efter moderna kunders behov. Å ena sidan kan du kontrollera enheterna med din smartphone, å andra sidan har du alltid full kontroll och ständig kontakt med ditt hem var du än befinner dig.

TÜV SÜD certifikatet
bekräftar att vårt företag arbetar systemiskt, vilket säkerställer att våra processer är upprepningsbara, att vårt ansvar är transparent i varje steg när det gäller att möta kundernas krav och att våra processer ständigt förbättras.

EXTENDED CARE-garanti

Förläng din standardgaranti och dra nytta av komforten och säkerheten som garanteras av WIŚNIOWSKI-produkter.

smart**CONNECTED**

- fjärrstyr garageportar, grindar och huvuddörrar
- använd gps
- håll koll på ditt hem

Nya trender inom **design**

Utformningen av våra sektionsdörrar fokuserar på elegant och tidlös enkelhet och är ett avsteg från ska den rent funktionella synen på garageportsdesign. Vi kombinerar precisionstillverkning och omsorg om detaljer med en mängd olika utföranden, färger och dekorativa motiv för att sammanföra funktionella och estetiska kvaliteter. Detta gör att du kan matcha garageporten med valfria arkitektoniska element för att skapa ditt eget koncept i din miljö.

DESIGN

UniPro.
Alltid universellt.

UniPro kombinerar precisionstillverkning och omsorg om detaljer med en mängd olika utföranden, färger och dekorativa motiv. På så sätt kan du matcha UniPro-garageportar med både moderna och traditionella byggnader. Tack vare den stora mängden konstruktionslösningar används UniPro-garageportarna i nya byggnader samt i renoverade byggnader där andra typer av garageportar har använts tidigare. Samtidigt är de mycket funktionella och har de parametrar som behövs för att stänga garaget vilket gör dem till en av de mest universella lösningarna bland garageportar.

STANDARD KLASS

UniPro.
Funktionalitet och säkerhet.

Säkerhet är en av de viktigaste faktorerna vid garageportsanvändning och det är anledningen till att utöver säker design behövs lämpliga säkerhetsåtgärder för att säkerställa att användarna är fullständigt skyddade.

SÄKERHET

1

Särskild panelutformning

2

Fjäderbrottsskydd – standard inom dubbla bilgarageportar

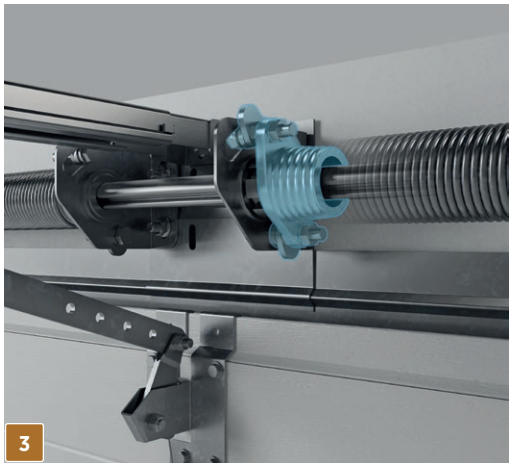

3

Integrerat fjäderbrottsskydd

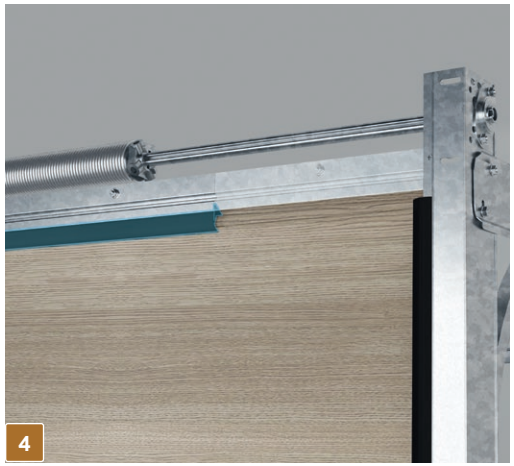

4

Packning med dubbla kanter i instrumentpanelen

5

Överbelastningsskydd för automatiska garageportar

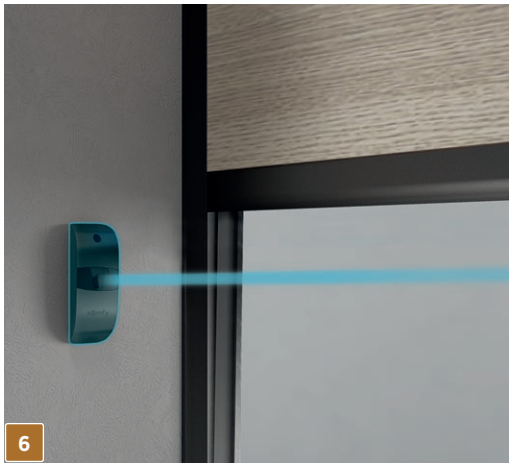

6

Fotoceller – tillval

UniTherm.
Nya standarder.

UniTherm-garageporten har högt motstånd mot vindlast och vatteninträngning och låg luftgenomsläpplighet. Dessa parametrar ökar inte bara livslängden hos garageporten utan låter den även behålla sina estetiska kvaliteter i många år framöver. Den innovativa konstruktionslösningen garanterar hållbarhet och säkerhet och är fortfarande funktionell vid daglig användning.

PREMIUM KLASS

UniTherm.
Funktionalitet och säkerhet.

Alla enskilda system som gör garageporten säker är beroende av varandra och arbetar samtidigt i harmoni med specifika konstruktionsdelar. Till exempel de inre kåporna på elementfogarna och säkerhetsbromsen. UniTherm har ett perfekt integrerat drivsystem och är en teknisk trendskapare som visar att kvalitet och säkerhet är starkt sammankopplade här.

Flexibelt portblad med skyddade fogar

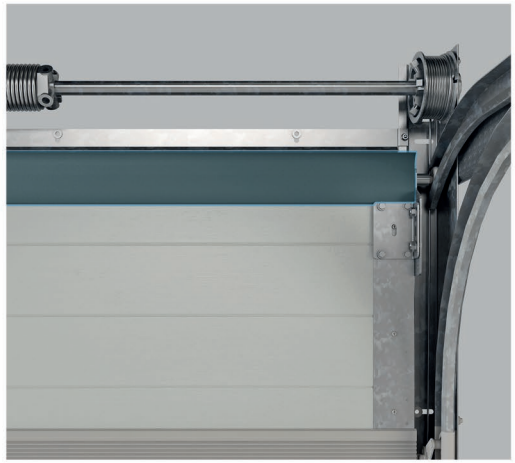

Extra inre kåpa – för garageportar med standardmått

SÄKERHET

Säkerhetsbromsen förhindrar att bladet faller i händelse av kablageskador

Överbelastningsskydd för automatiska garageportar

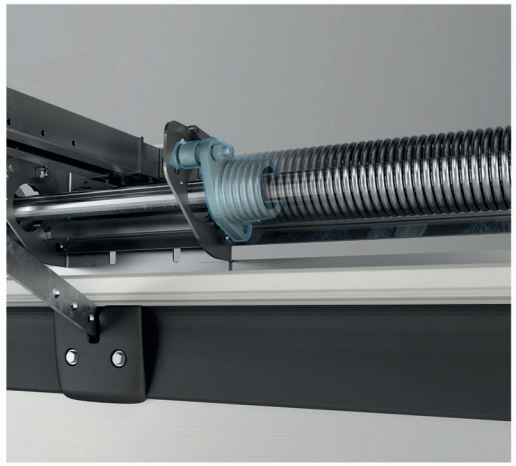

Integrerat fjäderbrottsskydd

Dubbla löprullar med lager

Säker panelutformning

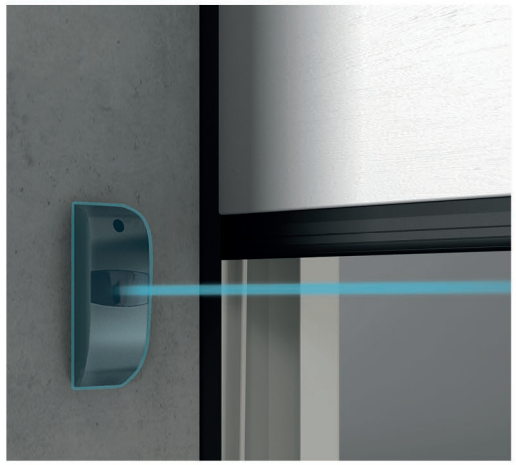

Fotoceller – tillval

UniTherm.
Effektiv värmeisolering.

UniTherm-garageporten utvecklades med tanke på kraven i energieffektiva byggnader. De drar nytta av de värmeisolerande egenskaperna hos INNOVO 60 mm-panelen och tätningslösningarna. Det innebär högre energieffektivitet i ditt hem eftersom värmeförluster elimineras på de mest utsatta områdena av garageportbladet.

INNOVO-PANELEN

Den unika utformningen hos INNOVO **60 mm**-panelen ger en utmärkt värmeöverföringskoefficient. Det utgör också ett bra ramverk för fodret. Speciallösningar, till exempel plåtböjningssystemet i fem lager säkerställer stabil infästning av element, vilket ytterligare ökar styrkan i vår konstruktion.

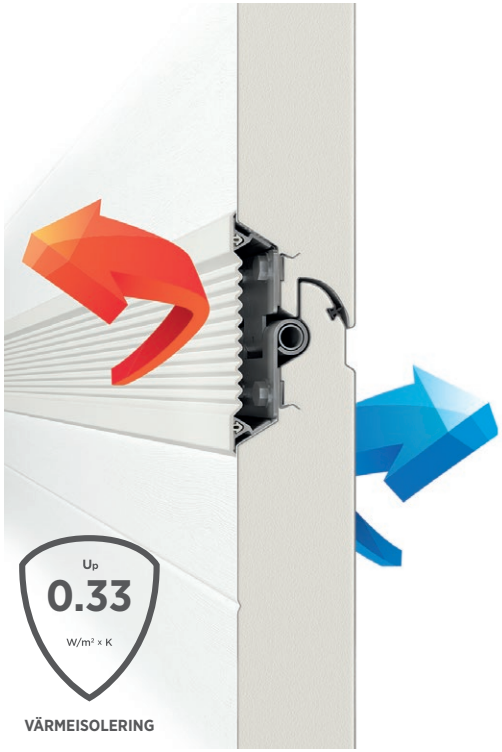

Värmeöverföringskoefficient för INNOVO-panelen upp = 0,33 W/m²K.

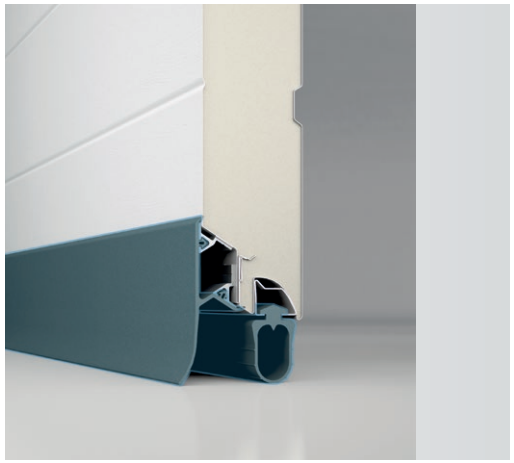

Dubbel nedre packning

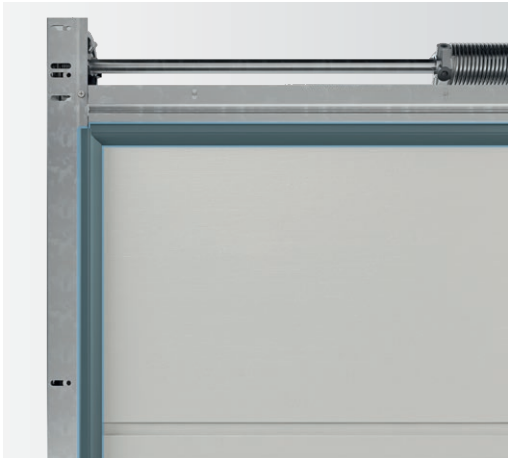

Runtomgående tätningar

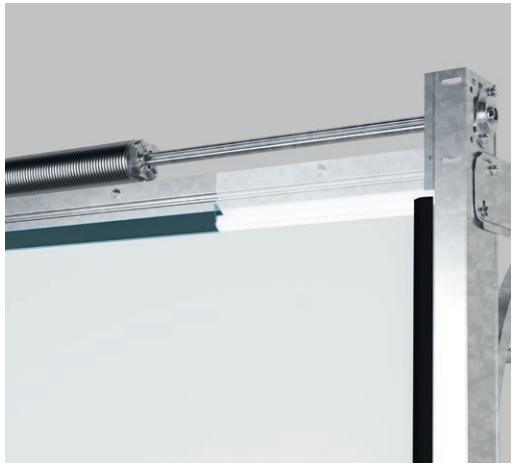

Packning med dubbla kanter i instrumentpanelen

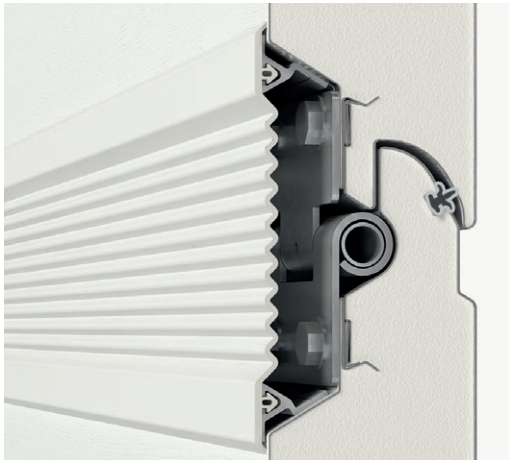

Panelfogens tätningar

PRIME.
En ny generation av garageportar.

Tänk dig en ny generation av garageportar. En garageport som inte bara är ännu ett sätt att sammanföra alla tillgängliga lösningar utan följden av sökandet efter balans mellan modern teknik, kvalitet, säkerhet och design. Det är vad PRIME-porten handlar om. En innovativ garageport, fulländad in i minsta detalj, som uppfyller dina krav innan du har hunnit definiera dem. Med den här fullt utrustade porten kan du vara säker på att du har valt rätt varje gång du sträcker dig efter fjärrkontrollen. PRIME är oöverträffad – den klassiska designen ger bara en antydan om vad den här geniala garageporten gömmer.

Välj det bästa, välj PRIME. Läs mer om de stora fördelarna med vår unika PRIME-garageport!

1

EXKLUSIV KLASS

PRIME. Perfekt in i minsta detalj.

PRIME innebär elegant och tidlös design med fokus på enkelhet som är ett avsteg från ska den rent funktionella synen på garageportsdesign. Vi har tagit fram PRIME med noggrannhet in i minsta detalj, eftersom perfektion bygger på detaljer.

Perfekta **detaljer**

Utsökt **tillverkning**

Målade **element i konstruktionen**

PRIME.

En ny definition av säkerhet.

Alla enskilda system som gör garageporten säker är beroende av varandra och arbetar samtidigt i harmoni med konstruktionsdelarna. De omfattar fasta styrkåpor, rörliga rullkåpor, en inbyggd fjäder- och axelkåpa, axel- och fjädersidokåpor samt flexibla innerkåpor i elementfogarna.

1

Flexibelt portblad med skyddade fogar

2

Vertikala styrkåpor

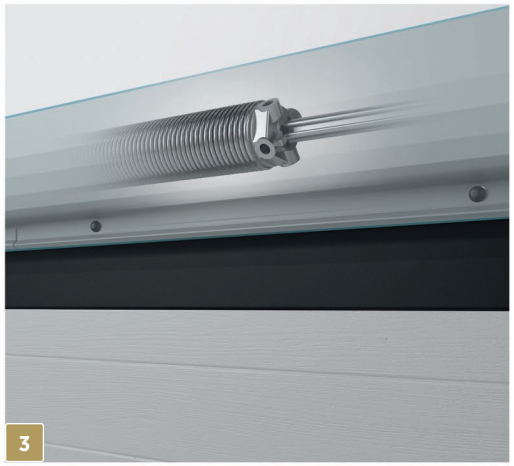

3

Inbyggd axel- och fjäderkåpa

4

Rörliga rull- och styrkåpor

5

Metro-drivenhet med ett batteri för reservöppning och ett mekaniskt vagnlås

6

Fotoceller

PRIME.
En säkerhetsikon.

PRIME utmanar säkerhetsstereotyperna. Det är inte bara en vacker garageport utan även ett bevis på vårt engagemang i säkerhet. PRIME har en heltäckande strategi för säkerhet och trygghet. Vi använde tekniken inte bara för att ge säkerhet utan framförallt för att erbjuda säkerhet. De många avancerade skyddsanordningarna för strukturdelarna och mekanismerna hjälper till att skydda alla användare och göra ditt hem mycket säkrare. PRIME har ett perfekt integrerat drivsystem och är en teknisk trendskapare som visar i minsta detalj att kvalitet och säkerhet är starkt sammankopplade här.

Säkerhetsbromsen förhindrar att bladet faller i händelse av kablageskador

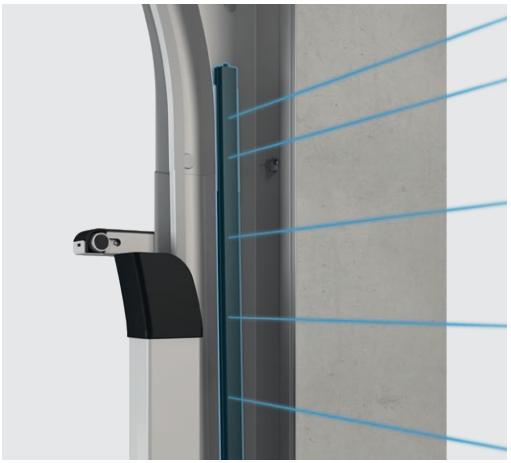

Ljusridå – tillval

SÄKERHET

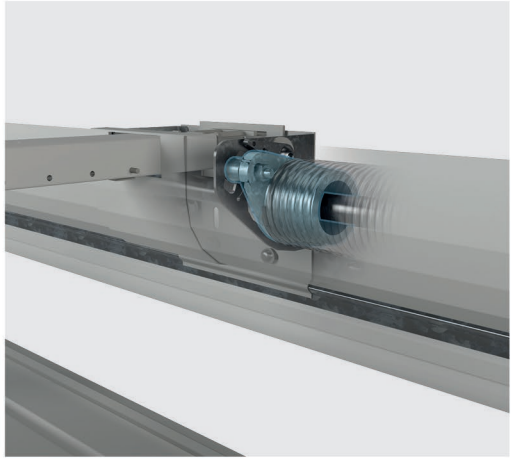

Integrerat fjäderbrottsskydd

Säker panelutformning

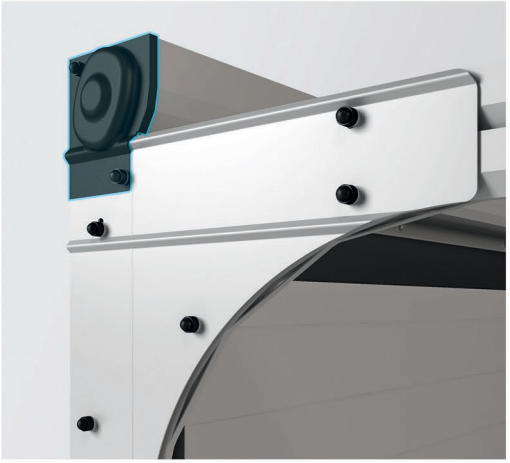

Integrerad axelkåpa med sidoskydd

Dubbla löprullar med lager

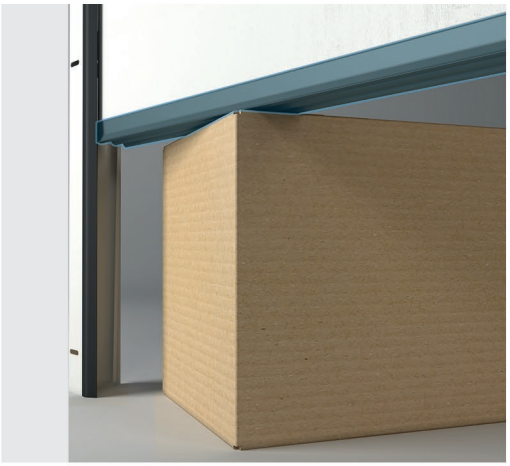

Överbelastningsskydd

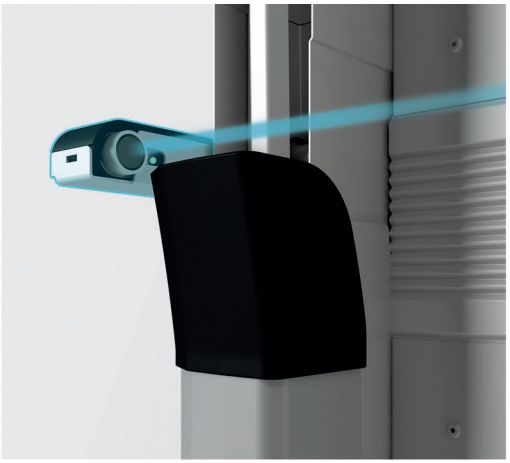

Externa optiska sensorer

PRIME. Starka argument för värmeisolering.

PRIME-garageportarna handlar om värmeisolering, vilket gör dem till ett rekommenderat val för energieffektiva byggnader och till och med passivhus. PRIME uppfyller efterfrågan på maximal energieffektivitet och minimala värmeförluster i byggnader. För att uppnå detta var det nödvändigt att reducera värmeöverföringskoefficienten så mycket som möjligt. PRIME-garageporten utnyttjar de termiska isoleringsegenskaperna hos INNOVO-panelen och våra tätningslösningar fullt ut för att eliminera värmeförlusterna i de mest utsatta områdena i garageportens dörrblad.

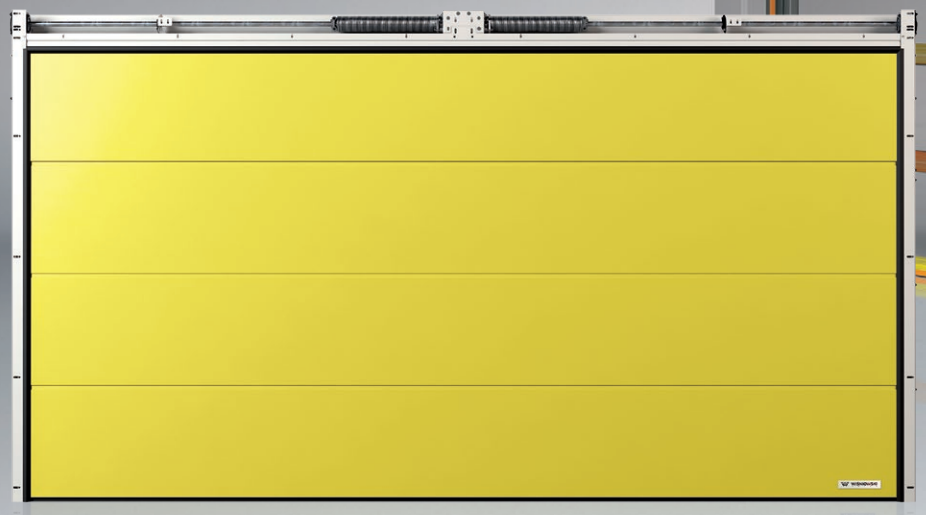

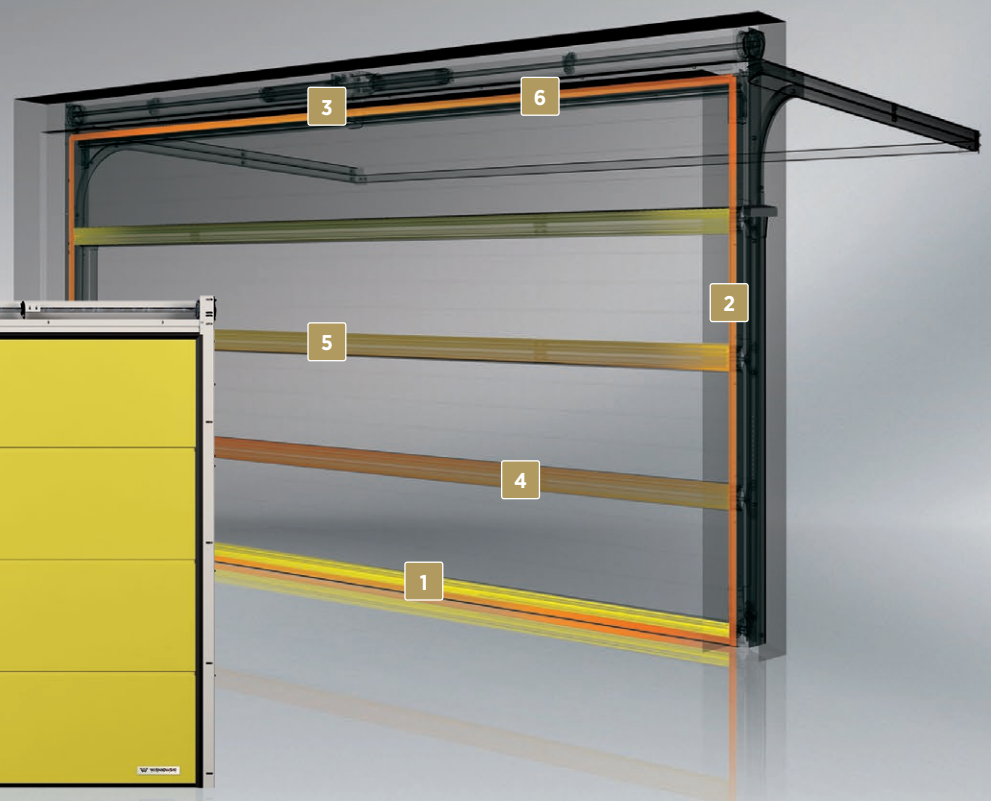

Dubbel nedre packning

Panelfogens tätningar

Packning med dubbla kanter i instrumentpanelen

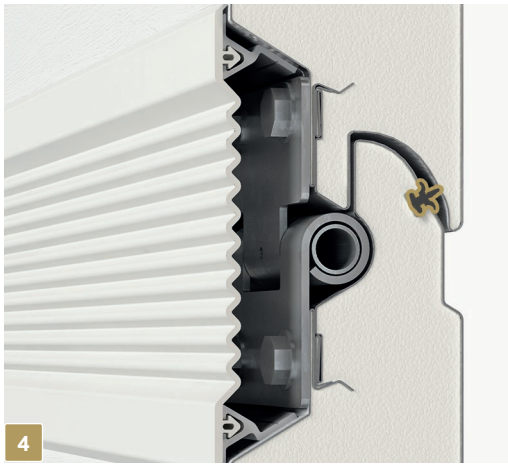

Panelfogens tätningar

Flexibelt portblad med skyddade fogar

Extra inre kåpa – för garageportar med standardmått

Renoveringslösningar

Renovering handlar om att anpassa den befintliga byggnadens funktion efter användarna. Syftet med en renovering är normalt att förbättra byggnadens utseende.
Med våra renoveringslösningar kan du montera sektionsportar i garageöppningen oavsett byggnadsförutsättningar, även om byggnaden saknar överstycke eller om det inte finns plats vid sidan. Förbättra funktionen och utseendet hos garaget med våra renoveringslösningar.

UniPro **RenoSystem**

UniPro RenoSystem är vårt svar på byggnadsbehoven vid renovering.
Strukturen är tillverkad av dörrkarmar som anpassats för montering i öppningar utan överliggare eller sidospel eller med ojämn väggyta. Strukturen består av ett instrumentpanelsystem i samma färg som portbladet som ser snyggt ut utan att det krävs ytterligare kräver ytterligare ytbehandlingsarbeten.
RenoSystem löser många olika potentiella problem som kan uppstå vid byte av garageporten.
Strukturen direktmonterats på befintliga ytor med hjälp av ett system av vinkelskenor och paneler som tar över funktionen hos de väggelement som saknas.

UNIVERSALMONTERING

Installation med överliggare

Installation med ram

Installation bakom öppningen – kontrollpanelen bakom öppningen

Installation i öppningen – kontrollpanelen i öppningen

Installation i öppningen – kontrollpanelen framför öppningen

Takskjutportar **monteringsstruktur**

Oavsett byggförhållanden i ditt garage är detta en modern och funktionell lösning som gör det möjligt att montera takskjutportar. Den fungerar som ett ramverk och ersätter de delar som saknas i överstycket eller sidoområdet där garageportens strukturdelar är monterade. Strukturen är tillverkad av korrosionsbeständigt galvaniserat stål, och då instrumentpaneler kan användas vid portöppningen kan garageporten dessutom stoltsera med ett snyggt yttre.

Renovering instrumentpaneler

Garageportens öppning kan skadas när garageporten byts ut. Instrumentpaneler som matchar portbladets färg kan användas för att täcka skadorna eller mindre tilltalande byggnadsstrukturer.

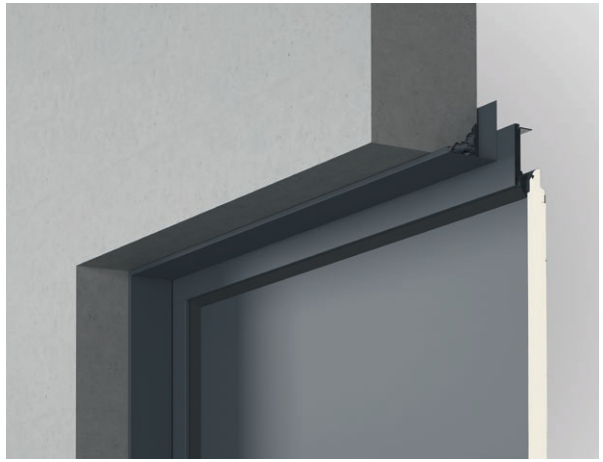

Renovering, instrumentpanel – alternativ

Renovering
väggbeklädnadspaneler

Den här lösningen gör det möjligt att matcha byggnadens framsida med garageportsridån.
En perfekt lösning för flerbilsgarage och ägare som uppskattar en enhetlig byggnadsstil där garaget integreras i byggnadsstrukturen.

UniPro**Nano80**

Konstruktionen för **UniPro Nano80** har anpassats till byggnadstekniken där det lilla överstycket förhindrar montering av automatiska garageportar. Tack vare dess särskilda spårprofil kan den automatiska garageporten UniPro Nano80 även monteras med **överstycken som endast är 80 mm långa**, vilket höjer garageanvändarens komfortnivå. Varierade konstruktioner och en omfattande färgpalett gör att du kan matcha garageporten med både traditionella och moderna byggnader.

Konstruktioner, versioner, färger

WIŚNIOWSKI

KONSTRUKTIONER

Woodgrain

Smoothgrain

Sandgrain

Silkline

Silkline,
panel med V-ribbor

KONSTRUKTIONER

Garageport med paneler utan ribbor

Garageport med paneler med höga ribbor

Garageport med paneler med låga ribbor

Garageport med paneler med kassunribbor

Garageport med paneler med V-ribbor

GLAS

Garageport med hyttfönster – typ A-1

Garageport med hyttfönster – typ C-1

Garageport med hyttfönster – typ E-1

Garageport med hyttfönster – typ O

Garageport med hyttfönster – typ O-1A,
fönsterram i rostfritt stål

Garageport med hyttfönster – typ O-2A,
fönsterram i rostfritt stål

Garageport med hyttfönster – typ R-1A, fönsterram i rostfritt stål

Garageport med hyttfönster – typ R-2A, fönsterram i rostfritt stål

Garageport med hyttfönster – typ W3-1

Garageport med hyttfönster – typ W4-1

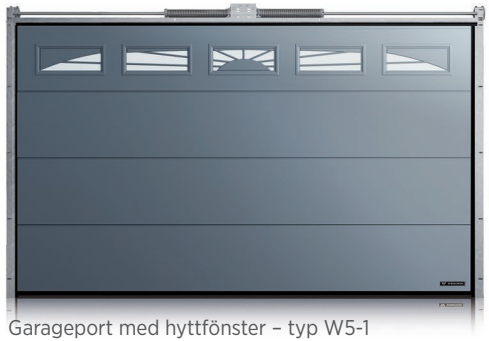

Garageport med hyttfönster – typ W5-1

Garageport med hyttfönster – typ W6-1

DEKORATIVA MOTIV

Typ Ap-1

Typ Ap-2

Typ Ap-3

Typ Ap-4

Typ Ap-5

Typ Ap-6

Ap-7-typ i dörren med panel utan ribbor

Ap-7-typ i dörren med paneler med höga ribbor

VERSIONER

Garageport med en aluminiumpanelglas

Garageport med VISUAL-glas – VISUAL
-panelen finns för garageportbredder upp till So = 3000 [mm].

Garageport med en ventilerat panel –
perforerad platta

Garageport med gångdörr

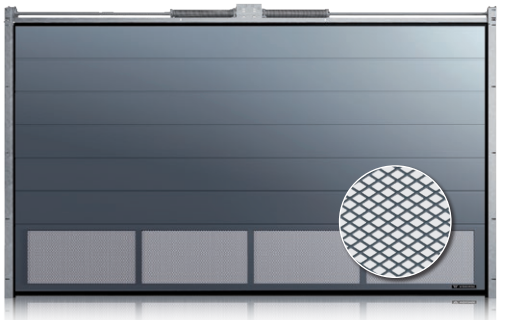

Garageport med en ventilerat panel –
expanderad nätpanel

SIDODÖRR KONSTRUKTIONER

Sidodörr med panel utan ribbor

Sidodörr med paneler med höga ribbor

Sidodörr med paneler med låga ribbor

Sidodörr med paneler med kassunribbor

Sidodörr med paneler med V-ribbor

Sidodörr
med A-1-glas

Sidodörr med Ap-4
dekorativt motiv

En mängd **färger**

Färg är det första intrycket som våra sinnen reagerar på. Vi har sett till att alla våra kunder ska kunna hitta färgen de letar efter. Vår garageportar kan tillverkas i RAL-palettfärger och med träeffekt – tillsammans med vårt utbud av strukturer och extra dekorativa element, ger det dig hundratals variationsmöjligheter för en skräddarsydd lösning.

RAL-färger, trä, stål och andra effekter för ytfinish

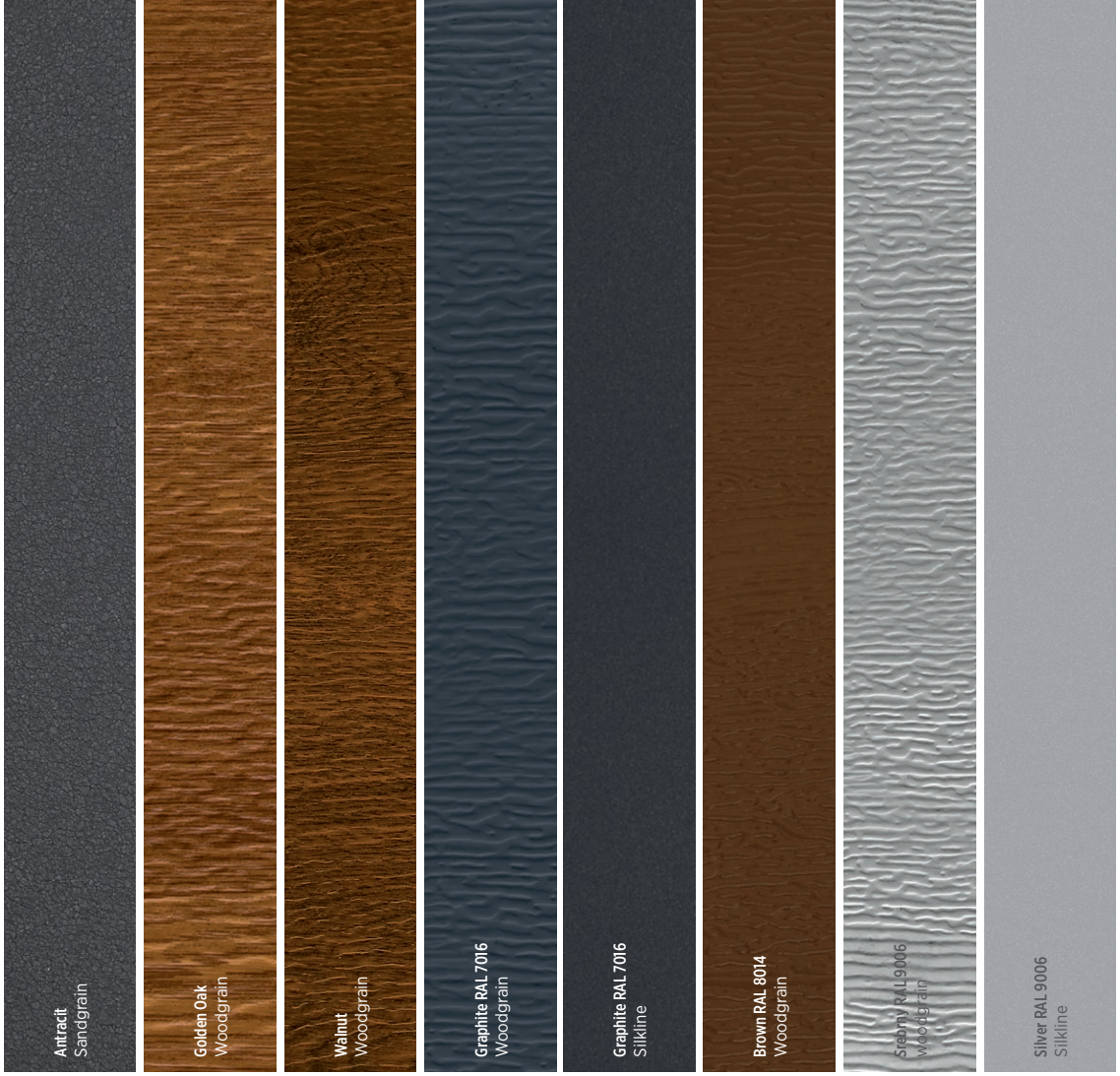

	Antracit Sandgrain	Golden Oak Woodgrain	Walnut Woodgrain	Graphite RAL 7016 Woodgrain	Graphite RAL 7016 Silkline	Brown RAL 8014 Woodgrain	Srebrny RAL 9006 Woodgrain	Silver RAL 9006 Silkline	Biały RAL 9016 woodgrain	White RAL 9016 Silkline
UTAN ÖVERTRYCK	● ▲ ■	■	■	■	● ▲ ■	■			■	● ▲ ■
HÖGT ÖVERTRYCK	● ▲ ■	■	■	■	● ▲ ■	■			■	● ▲ ■
LÅGT ÖVERTRYCK		■	■	■	■	■	■		■	
V-PROFILERAD STRUKTUR								■		
KASSUNTRYCK		■							■	

● PRIME
▲ UniTherm
■ UniPro

Alla paneler för sektionsgarageportar med Woodgrain- och Silkline-struktur finns i RAL-färger.

	Golden Oak Smoothgrain	Walnut Smoothgrain	Anthracite Grey 701605-167 Smoothgrain	Cream White 137905-167 Smoothgrain	Dark Green 612505-167 Smoothgrain	Metbrush Silver F436-1002 Smoothgrain	Silbergrau 116700 Smoothgrain	White 915205-168 Smoothgrain	Chocolate Brown 887505-1167 Smoothgrain	Anthracite Quartz 436-1014 Smoothgrain	AnTEAK 3241002-195 Smoothgrain	Dark Oak 2052089-167 Smoothgrain
UTAN ÖVERTRYCK	● ▲ ■	● ▲ ■	● ▲ ■	● ▲ ■	● ▲ ■	● ▲ ■	● ▲ ■	● ▲ ■	● ▲ ■	● ▲ ■	● ▲ ■	● ▲ ■
HÖGT ÖVERTRYCK	● ▲ ■	● ▲ ■	■	■	■	■	■	■	■	■	■	■
LÅGT ÖVERTRYCK												
V-PROFILERAD STRUKTUR												
KASSUNTRYCK												

● PRIME
▲ UniTherm
■ UniPro

Alla paneler för sektionsgarageportar med Woodgrain- och Silkline-struktur finns i RAL-färger.

UTAN ÖVERTRYCK	● ▲ ■	● ▲ ■	● ▲ ■	● ▲ ■	● ▲ ■	● ▲ ■	● ▲ ■	● ▲ ■
HÖGT ÖVERTRYCK	● ▲ ■	● ▲ ■	■	■	■	■	■	■
LÅGT ÖVERTRYCK								
V-PROFILERAD STRUKTUR								
KASSUNTRYCK								

● PRIME
▲ UniTherm
■ UniPro

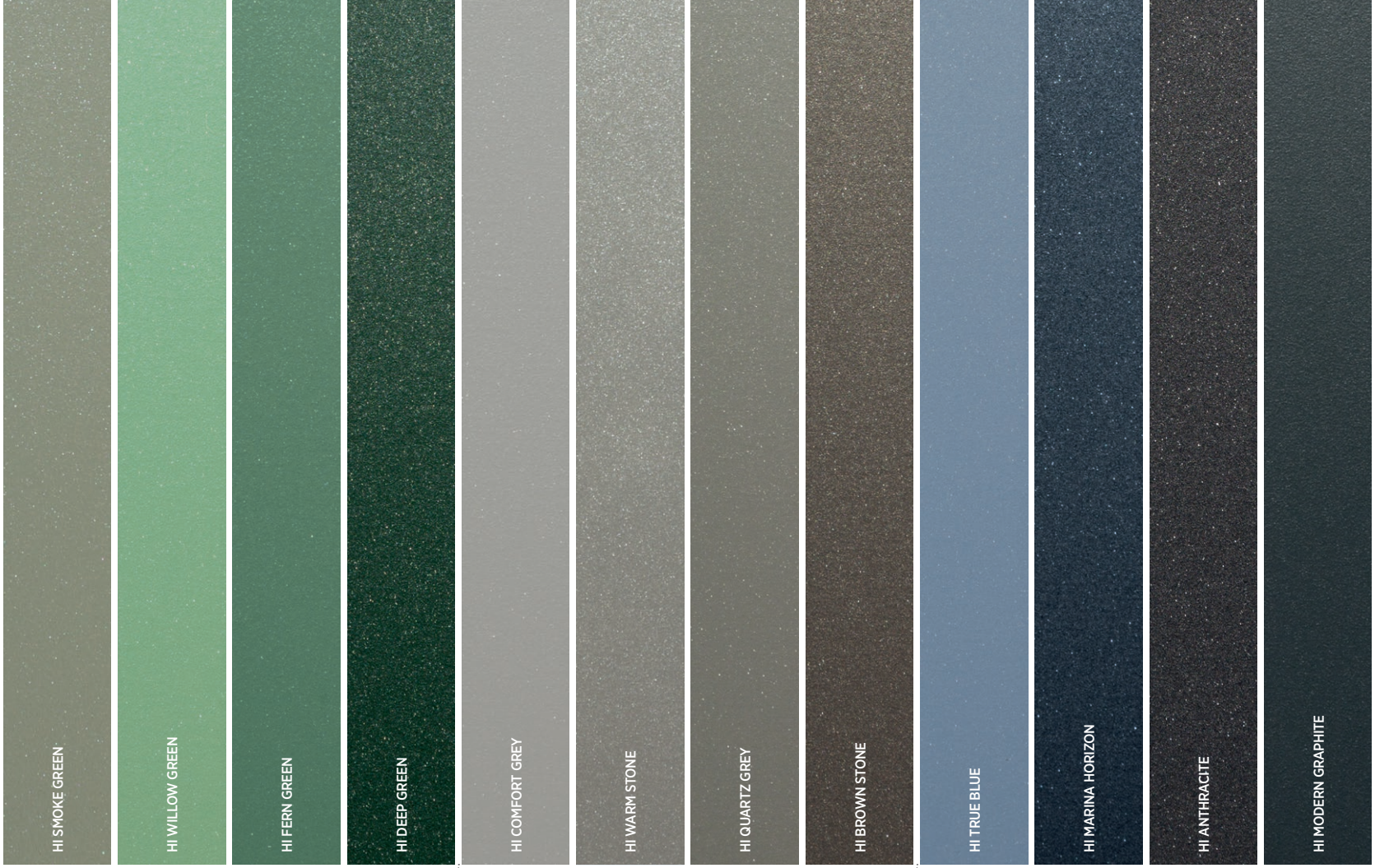

	HIEARTH				**HI** STONE				**HI** STEEL			
UTAN ÖVERTRYCK	● ▲ ■	● ▲ ■	● ▲ ■	● ▲ ■	● ▲ ■	● ▲ ■	● ▲ ■	● ▲ ■	● ▲ ■	● ▲ ■	● ▲ ■	● ▲ ■
HÖGT ÖVERTRYCK	● ▲ ■	● ▲ ■	● ▲ ■	● ▲ ■	● ▲ ■	● ▲ ■	● ▲ ■	● ▲ ■	● ▲ ■	● ▲ ■	● ▲ ■	● ▲ ■
LÅGT ÖVERTRYCK	■	■	■	■	■	■	■	■	■	■	■	■
V-PROFILERAD STRUKTUR												
KASSUNTRYCK												

● PRIME
▲ UniTherm
■ UniPro

HI MOODY CORAL

HI FLAME RED

HI MODERN MAROON

HI DEEP BROWN

HI RUBY

FÄRGKOLLEKTIONEN HOME INCLUSIVE 2.0

Ge din bostad det lilla extra med den unika djupeffekten hos HI 2.0-färgerna.

HANDTAG KOLLEKTION

KL-2 handtag, färg: RAL 9006

KL-2 handtag, färg: RAL 1036

KL-2 handtag, färg: RAL 1035

KL-2 handtag, färg: RAL 7048

KL-2 handtag, färg: RAL 9016

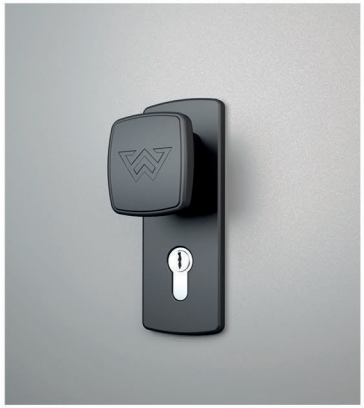

KL-2 handtag, färg: RAL 9005

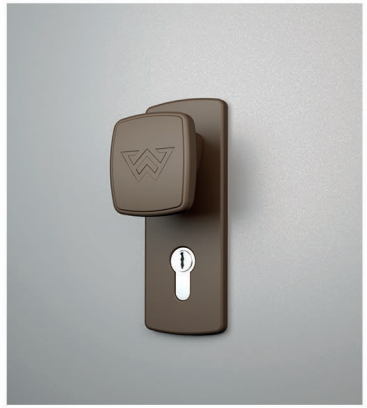

KL-2 handtag, färg: RAL 8014

Automatiska **garageportar**

Unna dig själv komfort och säkerhet med vår automatiska garageportar. Våra fint utformade garageportar är konfigurerade med en tillförlitlig drivenhet för att ge dig en komplett enhet som gör livet så mycket enklare. Våra garageportar levereras med dokument som bekräftar att de uppfyller alla funktions- och säkerhetskrav. CE-märkningen är en avgörande faktor för den motoriserade garageporten eftersom den stöder försäkran om överensstämmelse med de strikta europeiska standarderna.

EXTENDED CARE-garantin säkerställer professionell service och att den automatiska garageporten hålls i gott skick. Du kan förlänga standardgarantin för hela produkten – automatisk takskjutport:

- upp till 5 år om den är fabrikskonfigurerad med METRO-drivenhet,
- upp till tre år om den är fabrikskonfigurerad med MOTO-drivenhet.

EXTENDED CARE-garanti
gör att du kan förlänga standardgarantin upp till:

- 5 år för den kompletta produkten – automatisk takskjutport konfigurerad med **METRO**-drivenhet,
- 3 år för den kompletta produkten – automatisk takskjutport fabrikskonfigurerad med **MOTO**-drivenhet.

smart
CONNECTED

UNNA DIG KOMFORT OCH SÄKERHET

smartCONNECTED-konceptet tar WIŚNIOWSKIs automatiska garageportar till nästa nivå inom produktutveckling och anpassar dem till kraven hos alltmer krävande kunder.
För det första kan du styra enheterna med din smarttelefon och för det andra har du full kontroll och kan hålla kontakten med ditt hem var du än är i världen.
Modern, säker och tillförlitlig io-homecontrol-radioteknik ger dig möjlighet att ansluta METRO io-drivenheten till TaHoma- och Connexoon-enheterna från Somfy, vilket ger drivenheten ytterligare funktionalitet och ansluter garageporten till andra smarta enheter i hemmet.

Jag är
smartCONNECTED

Den heltäckande idén bakom smartCONNECTED-namnet är en investering som hela familjen vinner på, eftersom du inte längre behöver släpa runt på tunga nyckelknippor för att komma in i huset. Föräldrar kan släppa in barnen utan att behöva lämna kontoret. Du kan också kontrollera om grinden är stängd via din smarttelefon. Dessutom kan ditt smarta hem, genom avancerade algoritmer, lära sig rutinerna hos de boende i huset och utföra grundläggande åtgärder, som att aktivera larmet eller rörelsesensorn, åt dem. Och med den globala positioneringsfunktionen kan det också öppna grinden precis innan du kommer hem.

smart CONNECTED

- Fjärrstyr din garagedörr, grind och entrédörr
- Använd gps
- Håll koll på ditt hem

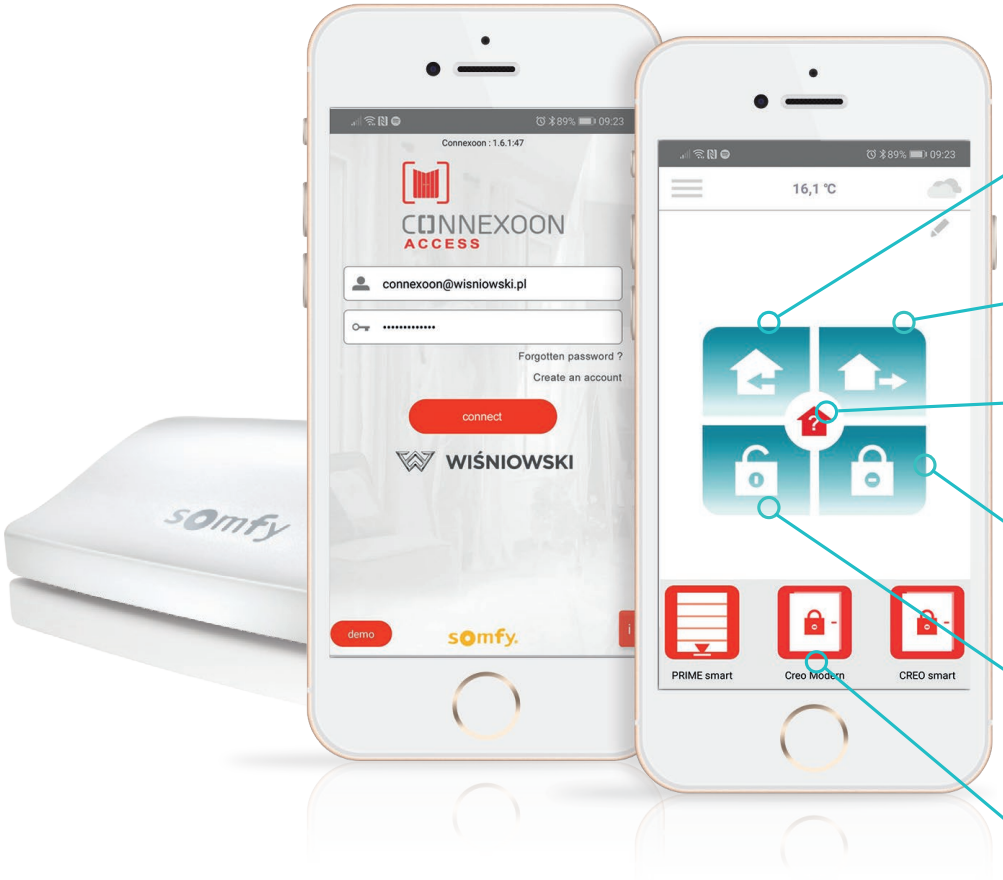

GPS
Garagedörren öppnas så snart du närmar dig ditt hem utan att du behöver använda programmet.

VÄLKOMSTSCENARIO
Enheterna öppnas automatiskt när du närmar dig hemmet (tack vare GPS-systemet).

UTGÅNGSSCENARIO
Samtliga enheter stängs och låses när du lämnar hemmet.

KONTROLLSCENARIO
Kontrollera enhetsstatusen när som helst.

STÄNGNINGSSCENARIO
Samtliga entréer stängs.

ÖPPNINGSSCENARIO
Samtliga entréer öppnas.

AKTIVERA ENSKILDA ENHETER

WIŚNIOWSKI POWERED BY somfy

METRO drivenhet

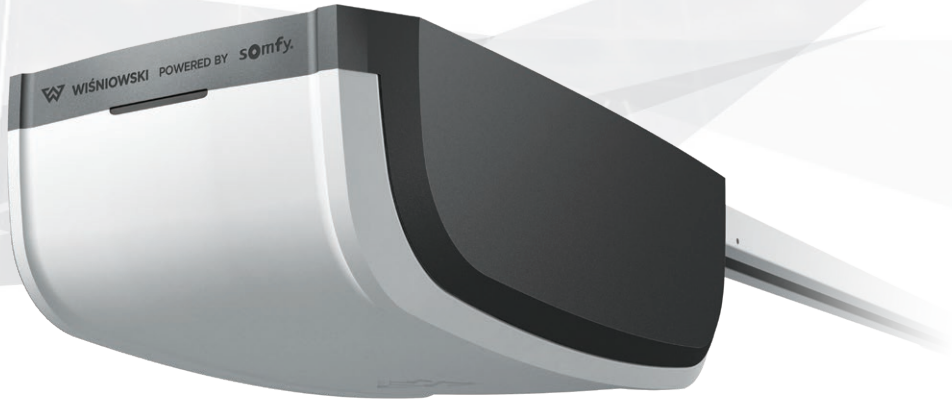

METRO är en ny generation av drivenheter. Det är en balanserad kombination av kraft, skönhet och tillförlitlighet – designad med hjälp av den senaste tekniken. Det är också ett resultat av samarbetet mellan **WIŚNIOWSKI** och **Somfy**, en global ledare inom tillverkning av automatiserade produkter och smarta styrlösningar för utrustning i hemmet. METRO-drivenheten har enastående tekniska specifikationer i ett hölje som är utformat enligt WIŚNIOWSKIs konstruktionsprinciper.

WIŚNIOWSKI POWERED BY somfy.

PULSAR fyrkanalig sändare

io homecontrol®

smart CONNECTED

METRO, MOTO

TEKNISKA DATA

		Moto RTS	Metro RTS	Metro io
Avsedd användning	sektionsportar	•	•	•
	takskjutportar	•	•	•
Enkel programmering		•	•	•
Automatiskt val av driftparametrar		•	•	•
Konfigurerbar		•	•	•
Display		•	•	•
Säkerhet	Hinderavkänning	•	•	•
	Fotoceller	•	•	•
Radioöverföring	RTS	•	•	–
	io	–	–	•
Reservnätaggregat		•	•	•
Cykelräknare		–	•	•
Integrerad blinkande lampa		•	•	•
Ytterligare skydd	Mekaniskt vagnlås	•	•	•
	Varningssiren	–	•	–
Fristående, extra utomhuslampa		•	•	•
Senaste felloggning		–	•	•
90º huvudjustering		•	•	•
Stålskena med kedja eller rem		•	•	•
Smart teknik	Ri-Co	•	•	•
	Connexoon	–	–	•
	TaHoma Premium	•(1)	•(1)	•
Fjärrkontroll		PULSAR-sändare	PULSAR-sändare	mobilapp

(1) Styrning utan återkoppling.

MOTO-drivenhet

MOTO-drivenheten säkerställer tillförlitlig drift med funktioner som är typiska för drivenheter från ekonomisegmentet.

Huvudegenskaper och -funktioner:

- enkel programmering – klar att användas på under en minut,
- identifiering av överströmshinder,
- RTS-radioöverföring,
- inbyggd LED-signallampa,
- spårbalk med kedja,
- två drivversioner,
- kompatibel med extern signallampa,
- kompatibel med fotoceller,
- kompatibel med nödströmsbatteri.

WIŚNIOWSKI POWERED BY somfy

PULSAR RTS-sändare
med två kanaler

io homecontrol®

är en modern, säker och tillförlitlig radioteknik från Somfy som gör att du kan kontrollera dina enheter i enlighet med det smarta hemkonceptet. Tack vare den här tekniken tar drivenheten inte bara emot kommandon från styrenheter utan den kan också skicka återkoppling. io-homecontrol-tekniken gör det möjligt att koppla METRO-drivenheten till TaHoma- och Connexoon-systemet, vilket ger enheten ytterligare funktioner som förbinder garageporten med de smarta enheter som är tillgängliga i ditt hem.

TILLBEHÖR FÖR AUTOMATISKA DRIVENHETER FÖR **GARAGEPORTAR**

Extra funktioner som erbjuds av den automatiska garageportutrustningen motsvarar högre säkerhetsstandard och högre komfort.

Digipad RTS-kodknappsats
Med den dubbelkanaliga kodknappsatsen kan du styra både dina drivenheter och dina radiomottagare. Tack vare radiokommunikation kan de installeras på valfri plats kräver inga kablar.

io-kodknappsats
möjliggör styrning av io-radiodrivenheterna och kan stödja upp till två enheter. Knappsatsen är en infälld trådlös enhet och inga kablar krävs för installationen. Enheten drivs med batteri och har bakgrundsbelysta tangenter.

RTS väggmonterad sändare
Med den dubbelkanaliga sändaren kan du styra både dina drivenheter och dina radiomottagare. Tack vare radiokommunikation kan de installeras på valfri plats kräver inga kablar.

Med den externa radiomottagaren
kan du kontrollera drivenheterna med hjälp av Pulsar-sändaren. Det är en tvåkanalig enhet där du kan programmera upp till 16 sändare.

Det mekaniska vagnlåset
är ett extra skydd som ökar garagedörrens säkerhet när den är monterad på vagnen.

Varningssirenen för METRO-drivenheten
varnar för obehörig öppning av garageporten vid anslutning till enheten.

Varningslampa
kompatibel med METRO- och MOTO-drivenheterna.

Reservbatteri
anslutet till METRO- och MOTO-drivenheterna levererar energi för flera cykler av nöddrift.

Extern kodknappsats
Den här enkanaliga enheten kan användas för att styra garageporten med en kod. För utomhusinstallation, kräver kablage.

Fotoceller
Förhindrar okontrollerade dörrbladsrörelser när det finns ett hinder i den fria passagen.

INSPIRATION

UniTherm | RAL 9005 | Silkline

UniPro | HI MODERN GRAPHITE
LUX | AW.10.54 | HI MODERN GRAPHITE
CREO | 310 | HI MODERN GRAPHITE

INSPIRATION

PRIME | Anthracite Grey | Smoothgrain

UniPro | RAL 3000 | Silkline
CREO | 345 | Sheffield Oak Light

INSPIRATION

UniPro | RAL 7040 | Woodgrain

PRIME | RAL 2011 | Silkline

INSPIRATION

UniTherm | Sheffield Oak Light | Smoothgrain
CREO | 345 | Sheffield Oak Light

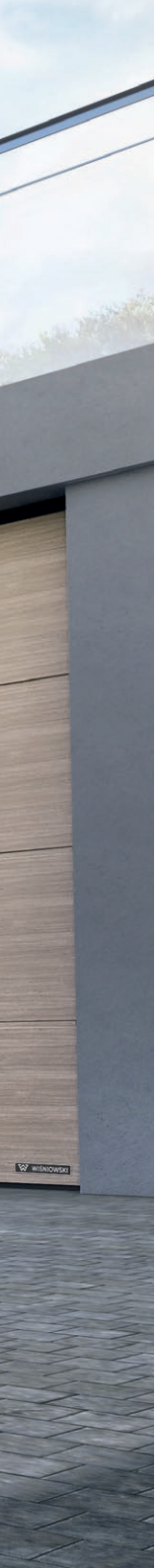

UniPro | Anthracite | Sandgrain

INSPIRATION

UniPro | Anthracite | Sandgrain
DECO | 145 | RAL 7037 | matt struktur

PRIME | RAL 7035 | Silkline
CREO | 321 | RAL 7035 | matt struktur

INSPIRATION

sidodörr | Walnut | Smoothgrain

UniPro | RAL 7016 | Silkline
sidodörr | RAL 7016

INSPIRATION

UniTherm | RAL 9016 | silkline
CREO | 331 | RAL 9016 | matt struktur

UniTherm | Natural Oak | Smoothgrain

UniTherm | HI MODERN GRAPHITE
CREO | 321 | HI MODERN GRAPHITE

INSPIRATION

UniPro | RAL 9004 | silkline

FÖR GARAGE

UniTherm | Winchester | Smoothgrain

INSPIRATION

UniTherm | RAL 7016 | Silkline

UniTherm | HI MODERN GRAPHITE
CREO | 349 | HI MODERN GRAPHITE

Teknisk information

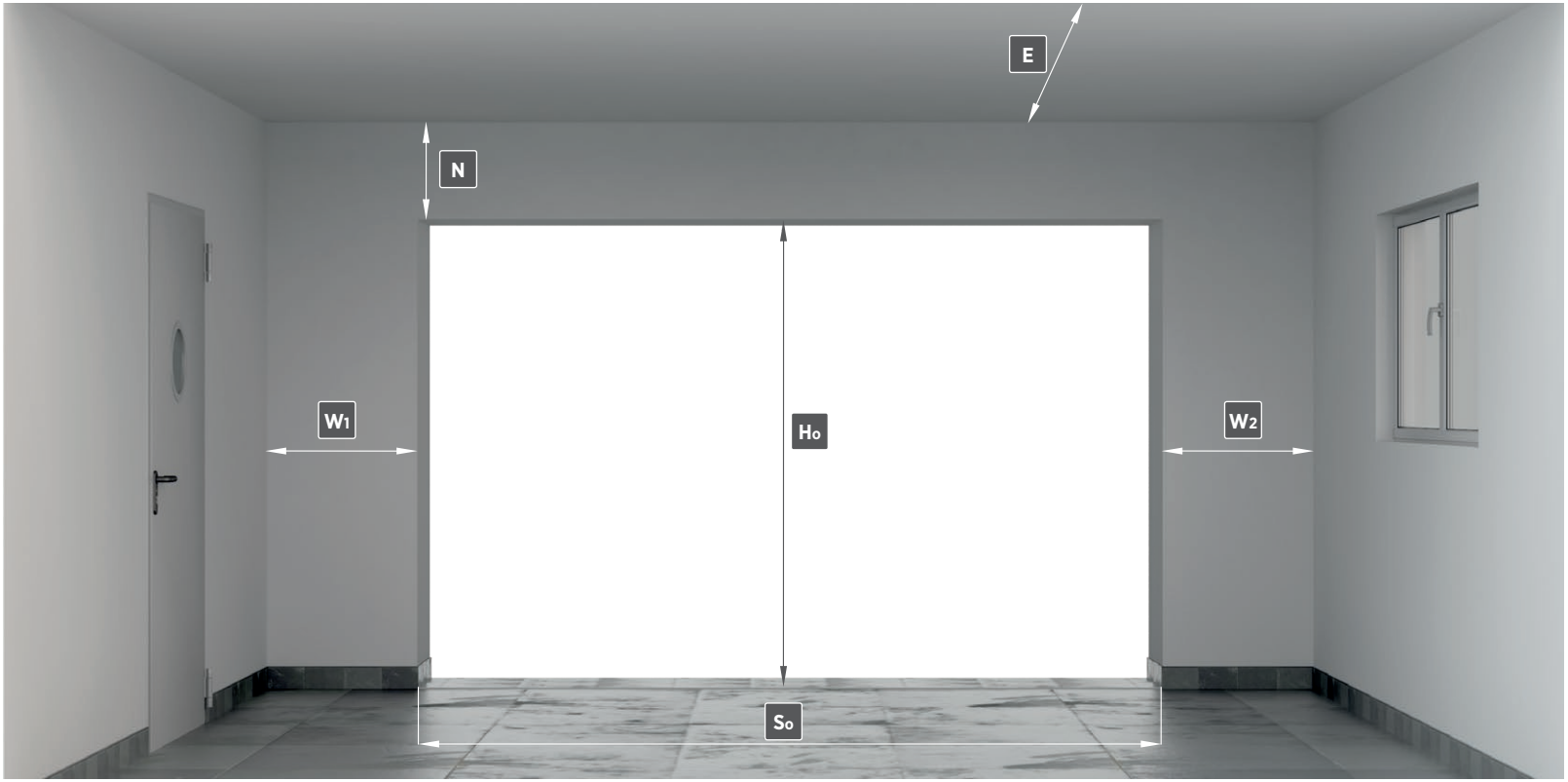

So – öppningsbredd, beställningsmått

Ho – öppningsbredd, beställningsmått

N – minimikrav på dörrbalkhöjd

W1 – minimikrav på sidospel

W2 – minimikrav på sidospel

E – minsta garagedjup med höjd under innertaket

TYPER AV **SPÅR**

N – dragfjädrar, garageport med dubbla horisontella spår,

Sp – vridfjädrar installerade framtill vid dörrbalken, garageport med dubbla horisontella spår,

St – vridfjädrar installerade i slutet av horisontella spår, garageport med dubbla horisontella spår,

Sj – vridfjädrar installerade framtill vid dörrbalken, garageport med enkelt horisontellt spår (UniTherm-garageporten är utrustad med extra förstärkningsspår),

SpA – spår i vinkel, vridfjädrar installerade framtill vid dörrbalken,

StA – spår i vinkel, vridfjädrar installerade i slutet av diagonala spår,

HL – höga spår, torsionsfjädrar monterade vid överstycket.

PANELTYPER **FÖR SEKTIONSGARAGEPORTAR**

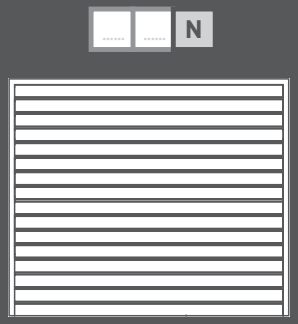

N – låga ribbor

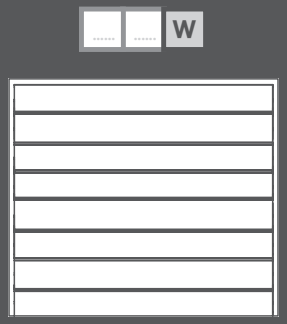

W – höga ribbor

G – inga ribbor

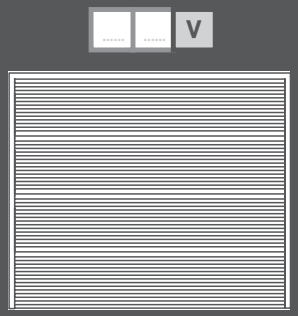

V – V-ribbor

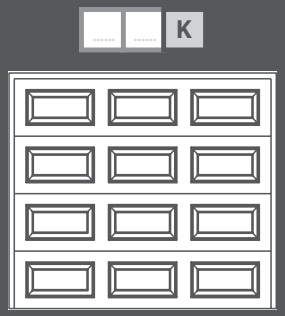

K – kassunribbor

TEKNISK INFORMATION
UniPro-garageport

Minsta garageportmått:

- S_o = 1 500 [mm] och H_o = 1 700 [mm] – garageportar typ N
- S_o = 1 500 [mm] och H_o = 1 900 [mm] – garageportar typ G, W, V
- S_o = 2 230 [mm] och H_o = 1 990 [mm] – garageportar typ K

Spårtyp **Sp**

Tillgängligt utbud av dimensioner för spår

Öppningshöjd[1] (H_o) i [mm] upp till	**Öppningsbredd**[1] (S_o) i [mm] upp till																
	2 250	2 375	2 400	2 500	2 600	2 750	3 000	3 250	3 500	3 750	4 000	4 250	4 500	4 750	5 000	5 500	6 000
2 000	■	■	■	■	■	■	■	■	■	■	■	■	■	■	■	■	■
2 100	■	■	■	■	■	■	■	■	■	■	■	■	■	■	■	■	■
2 125	■	■	■	■	■	■	■	■	■	■	■	■	■	■	■	■	■
2 200	■	■	■	■	■	■	■	■	■	■	■	■	■	■	■	■	■
2 250	■	■	■	■	■	■	■	■	■	■	■	■	■	■	■	■	■
2 375	■	■	■	■	■	■	■	■	■	■	■	■	■	■	■	■	■
2 500	■	■	■	■	■	■	■	■	■	■	■	■	■	■	■		
2 625	■	■	■	■	■	■	■	■	■	■	■						
2 750	■	■	■	■	■	■	■	■	■	■	■						
2 875	■	■	■	■	■	■	■	■	■	■							
3 000	■	■	■	■	■	■	■	■	■								

[1] – Beställningsmått.

Monteringsmått

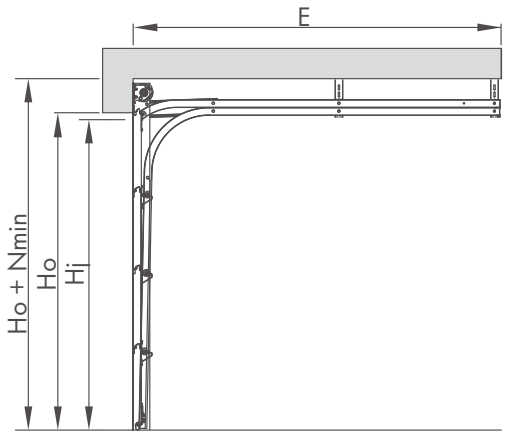

Sp		SSpN		SSpN, SSpG, SSpW, SSpK		SSpG, SSpW	
Färg/struktur		RAL 8014, RAL 9006, RAL 9016, andra RAL (Woodgrain)		Golden Oak, Walnut RAL 7016, RAL 8014, RAL 9016 paneltyp G, W, K (Woodgrain) filmbeläggning (Smoothgrain)		Golden Oak, Walnut (Smooth-grain), Anthracite (Sandgrain) RAL 7016, RAL 9016, andra RAL (Silkline)	
Mått		standard	special	standard	special	standard	special
Nmin		**= 200 [mm] för** H_O = 2 100 [mm] H_O = 2 200 [mm] H_O = 2 250 [mm] **= 220 [mm] för** H_O = 2 125 [mm] **= 230 [mm] för** H_O = 2 000 [mm] H_O = 2 500 [mm]	**200 [mm]**	**= 200 [mm] för** H_O = 2 100 [mm] H_O = 2 250 [mm] **= 220 [mm] för** H_O = 2 125 [mm] H_O = 2 200 [mm]	**= 200 [mm]**	**= 200 [mm] för** H_O = 2 000 [mm] H_O = 2 100 [mm] H_O = 2 125 [mm] H_O = 2 250 [mm] H_O = 2 375 [mm] H_O = 2 500 [mm] **= 220 [mm] för** H_O = 2 200 [mm]	**= 200 [mm]**
Sj		S_O – 40 [mm]					
Hj	Manuell	H_O – 160 [mm]					
	Manuell + uppsamlare	H_O – 80 [mm]					
	Med en drivenhet	H_O – 50 [mm]					
W1, W2		110 [mm]					
E_{min}	Manuell	H_O + 400 [mm]					
	Med MOTO-driven-heten	L_S + 300 [mm]					
	Med METRO-driven-heten	L_S + 410 [mm]					

So – öppningsbredd, beställningsmått. Sj – fri passagebredd efter installation av garageporten **Ho – öppningshöjd, beställningsmått.** Hj – fri passagehöjd efter installation av garageporten.
N – minimikrav på dörrbalkhöjd. W_1 – minimikrav på sidospel. W_2 – minimikrav på sidospel. E – minsta garagedjup med höjd under innertaket L_S – löpskenans längd

TEKNISK INFORMATION
UniPro-garageport

Minsta garageportmått:

- S_o = 1 500 [mm] och H_o = 1 700 [mm] – garageportar typ N
- S_o = 1 500 [mm] och H_o = 1 900 [mm] – garageportar typ G, W, V
- S_o = 2 230 [mm] och H_o = 1 990 [mm] – garageportar typ K

Spårtyp **St**

Tillgängligt utbud av dimensioner för spår

Öppningshöjd[1] (H_o) i [mm] upp till	**Öppningsbredd**[1] (S_o) i [mm] upp till															
	2 250	2 375	2 400	2 500	2 600	2 750	3 000	3 250	3 500	3 750	4 000	4 250	4 500	4 750	5 000	5 500
2 000	■	■	■	■	■	■	■	■	■	■	■	■	■	■	■	■
2 100	■	■	■	■	■	■	■	■	■	■	■	■	■	■	■	■
2 125	■	■	■	■	■	■	■	■	■	■	■	■	■	■	■	■
2 200	■	■	■	■	■	■	■	■	■	■	■	■	■	■	■	■
2 250	■	■	■	■	■	■	■	■	■	■	■	■	■	■	■	■
2 375	■	■	■	■	■	■	■	■	■	■	■	■	■	■	■	■
2 500	■	■	■	■	■	■	■	■	■	■	■	■	■	■	■	
2 625	■	■	■	■	■	■	■	■	■	■	■					
2 750	■	■	■	■	■	■	■	■	■	■	■					
2 875	■	■	■	■	■	■	■	■	■	■						
3 000	■	■	■	■	■	■	■	■	■							

[1] – Beställningsmått.

Monteringsmått

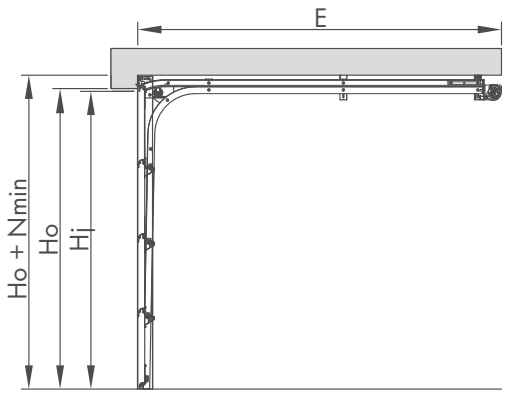

St		SStN, SStG, SStW, SStK	
Färg/struktur		alla tillgängliga kombinationer av färg och struktur	
Mått		standard	special
N_{min}	Manuell	100 [mm]	
	Med en drivenhet	140 [mm]	
Sj		S_O – 40 [mm]	
Hj	Manuell	H_O – 160 [mm]	
	Manuell + uppsamlare	H_O – 90 [mm]	
	Med en drivenhet	H_O – 90 [mm]	
W1, W2		110 [mm]	
Emin	Manuell	H_O + 750 [mm]	
	Med MOTO-drivenheten	L_S + 300 [mm]	
	Med METRO-driven-heten	L_S + 410 [mm]	

So – öppningsbredd, beställningsmått. Sj – fri passagebredd efter installation av garageporten **Ho – öppningshöjd, beställningsmått.** Hj – fri passagehöjd efter installation av garageporten.
N – minimikrav på dörrbalkhöjd. W_1 – minimikrav på sidospel. W_2 – minimikrav på sidospel. E – minsta garagedjup med höjd under innertaket Ls – löpskenans längd

TEKNISK INFORMATION
UniPro-garageport

Minsta garageportmått:

- S_o = 1 500 [mm] och H_o = 1 700 [mm] – garageportar typ N
- S_o = 1 500 [mm] och H_o = 1 900 [mm] – garageportar typ G, W, V
- S_o = 2 230 [mm] och H_o = 1 990 [mm] – garageportar typ K

Spårtyp **Sj**

Tillgängligt utbud av dimensioner för spår

Öppningshöjd[1] (H_O) i [mm] upp till	**Öppningsbredd**[1] (S_O) i [mm] upp till														
	2 250	2 375	2 400	2 500	2 600	2 750	3 000	3 250	3 500	3 750	4 000	4 250	4 500	4 750	5 000
2 000	■	■	■	■	■	■	■	■	■	■	■	■	■	■	■
2 100	■	■	■	■	■	■	■	■	■	■	■	■	■	■	■
2 125	■	■	■	■	■	■	■	■	■	■	■	■	■	■	■
2 200	■	■	■	■	■	■	■	■	■	■	■	■	■	■	■
2 250	■	■	■	■	■	■	■	■	■	■	■	■	■	■	■
2 375	■	■	■	■	■	■	■	■	■	■	■	■	■	■	■
2 500	■	■	■	■	■	■	■	■	■	■	■				
2 625	■	■	■	■	■	■	■	■	■	■					
2 750	■	■	■	■	■	■	■	■	■						
2 875	■	■	■	■	■	■	■	■	■						
3 000	■	■	■	■	■	■	■	■							

[1] – Beställningsmått.

Monteringsmått

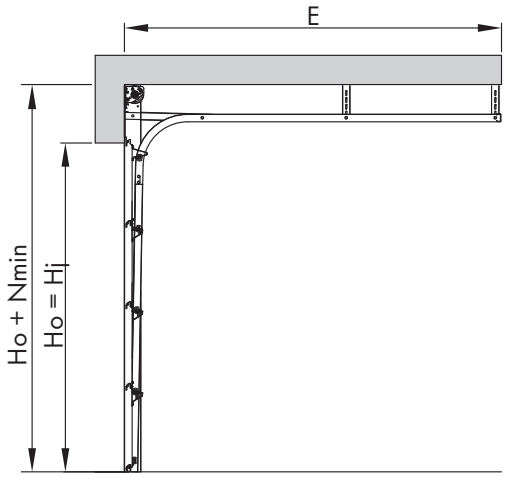

Sj		SSjN		SSjN, SSpG, SSjW, SSpK		SSjG, SSjW	
Färg/struktur		RAL 8014, RAL 9006, RAL 9016, andra RAL (Woodgrain)		Golden Oak, Walnut RAL 7016, RAL 8014, RAL 9016 paneltyp G, W, K (Woodgrain) filmbeläggning (Smoothgrain)		Golden Oak, Walnut (Smooth-grain), Anthracite (Sandgrain) RAL 7016, RAL 9016, andra RAL (Silkline)	
Mått		standard	special	standard	special	standard	special
Nmin		**= 400 [mm] för** H_O = 2 100 [mm] H_O = 2 200 [mm] H_O = 2 250 [mm] **= 420 [mm] för** H_O = 2 125 [mm] **= 430 [mm] för** H_O = 2 000 [mm] H_O = 2 500 [mm]	**= 400 [mm]**	**= 400 [mm] för** H_O = 2 100 [mm] H_O = 2 250 [mm] **= 420 [mm] för** H_O = 2 125 [mm] H_O = 2 200 [mm]	**= 400 [mm]**	**= 400 [mm] för** H_O = 2 000 [mm] H_O = 2 100 [mm] H_O = 2 125 [mm] H_O = 2 250 [mm] H_O = 2 375 [mm] H_O = 2 500 [mm] **= 420 [mm] för** H_O = 2 200 [mm]	**= 400 [mm]**
Sj		S_O – 40 [mm]					
Hj	Manuell	H_O					
	Manuell + uppsamlare						
	Med en drivenhet						
W1, W2		110 [mm]					
Emin	Manuell	H_O + 400 [mm]					
	Med MOTO-driven-heten	L_S + 300 [mm]					
	Med METRO-driven-heten	L_S + 410 [mm]					

So – öppningsbredd, beställningsmått. Sj – fri passagebredd efter installation av garageporten **Ho – öppningshöjd, beställningsmått.** Hj – fri passagehöjd efter installation av garageporten.
N – minimikrav på dörrbalkhöjd. W_1 – minimikrav på sidospel. W_2 – minimikrav på sidospel. E – minsta garagedjup med höjd under innertaket Ls – löpskenans längd

TEKNISK INFORMATION
UniPro-garageport

Minsta garageportmått:

- S_o = 1 500 [mm] och H_o = 1 700 [mm] – garageportar typ N
- S_o = 1 500 [mm] och H_o = 1 900 [mm] – garageportar typ G, W, V
- S_o = 2 230 [mm] och H_o = 1 990 [mm] – garageportar typ K

Spårtyp **N**

Tillgängligt utbud av dimensioner för spår

Öppningshöjd[1] (H_O) i [mm] upp till	**Öppningsbredd**[1] (S_O) i [mm] upp till														
	2 250	2 375	2 400	2 500	2 600	2 750	3 000	3 250	3 500	3 750	4 000	4 250	4 500	4 750	5 000
2 000	■	■	■	■	■	■	■	■	■	■	■	■	■	■	■
2 100	■	■	■	■	■	■	■	■	■	■	■	■	■	■	■
2 125	■	■	■	■	■	■	■	■	■	■	■	■	■	■	■
2 200	■	■	■	■	■	■	■	■	■	■	■	■	■	■	■
2 250	■	■	■	■	■	■	■	■	■	■	■	■	■	■	■
2 375	■	■	■	■	■	■	■	■	■	■	■	■	■	■	■
2 500	■	■	■	■	■	■	■	■	■	■	■				
2 625	■	■	■	■	■	■	■	■	■	■					
2 750	■	■	■	■	■	■	■	■	■						
2 875	■	■	■	■	■	■	■	■	■						
3 000	■	■	■	■	■	■	■	■							

[1] – Beställningsmått.

Monteringsmått

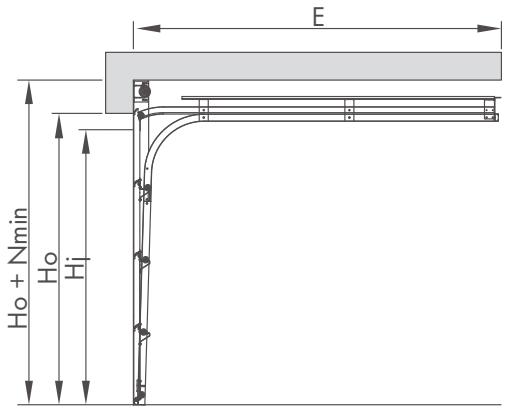

N		SNN		SNN, SNG, SNW, SNK		SNG, SNW	
Färg/struktur		RAL 8014, RAL 9006, RAL 9016, andra RAL (Woodgrain)		Golden Oak, Walnut RAL 7016, RAL 8014, RAL 9016 paneltyp G, W, K (Woodgrain) filmbeläggning (Smoothgrain)		Golden Oak, Walnut (Smooth-grain), Anthracite (Sandgrain) RAL 7016, RAL 9016, andra RAL (Silkline)	
Mått		standard	special	standard	special	standard	special
Nmin		**= 220 [mm] för** Ho = 2 100 [mm] Ho = 2 125 [mm] Ho = 2 200 [mm] Ho = 2 250 [mm] **= 250 [mm] för** Ho = 2 000 [mm] Ho = 2 500 [mm]	**= 220 [mm]**	**= 200 [mm] för** Ho = 2 100 [mm] Ho = 2 250 [mm] **= 240 [mm] för** Ho = 2 125 [mm] Ho = 2 200 [mm]	**= 220 [mm]**	**= 220 [mm] för** Ho = 2 000 [mm] Ho = 2 100 [mm] Ho = 2 125 [mm] Ho = 2 250 [mm] Ho = 2 375 [mm] Ho = 2 500 [mm] **= 240 [mm] för** Ho = 2 200 [mm]	**= 220 [mm]**
Sj		So – 40 [mm]					
Hj	Manuell	Ho – 130 [mm]					
	Manuell + uppsamlare	Ho – 80 [mm]					
	Med en drivenhet						
W1, W2		110 [mm]					
Emin	Manuell	Ho + 600 [mm]					
	Med MOTO-driven-heten	Ls + 300 [mm]					
	Med METRO-driven-heten	Ls + 410 [mm]					

So – öppningsbredd, beställningsmått. Sj – fri passagebredd efter installation av garageporten **Ho – öppningshöjd, beställningsmått.** Hj – fri passagehöjd efter installation av garageporten.
N – minimikrav på dörrbalkhöjd. W1 – minimikrav på sidospel. W2 – minimikrav på sidospel. E – minsta garagedjup med höjd under innertaket Ls – löpskenans längd

TEKNISK INFORMATION
UniPro-garageport

Minsta garageportmått:

- S_o = 1 500 [mm] och H_o = 1 700 [mm] – garageportar typ N
- S_o = 1 500 [mm] och H_o = 1 900 [mm] – garageportar typ G, W, V
- S_o = 2 230 [mm] och H_o = 1 990 [mm] - garageportar typ K

Spårtyp **StA**

Tillgängligt utbud av dimensioner för spår

Öppningshöjd[1] (H_O) i [mm] upp till	**Öppningsbredd**[1] (S_O) i [mm] upp till															
	2 250	2 375	2 400	2 500	2 600	2 750	3 000	3 250	3 500	3 750	4 000	4 250	4 500	4 750	5 000	5 500
2 000																
2 100																
2 125																
2 200																
2 250																
2 375																
2 500																
2 625																

[1] – Beställningsmått.

Monteringsmått

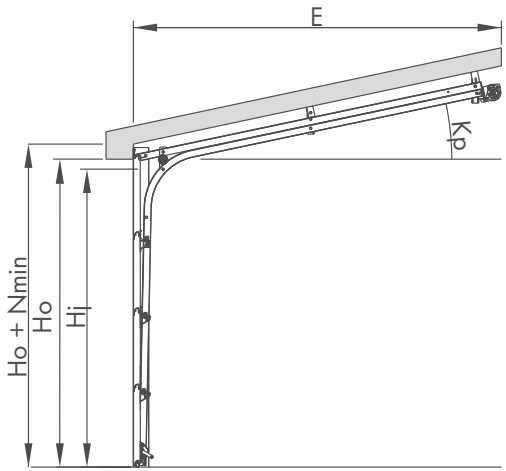

StA	N_{min}		H_j			S_j	W_1,W_2
Kp	manuell	automatisk	manuell	manuell + upp-samlare	automatisk		
grader [ ]	[mm]	[mm]	[mm]	[mm]	[mm]	[mm]	[mm]
2	140	170	H_O – 100	H_O – 80	H_O – 70	S_O – 40	110
3	135	165	H_O – 110	H_O – 90	H_O – 70		
4	130	160	H_O – 120	H_O – 90	H_O – 70		
5	120	150	H_O – 130	H_O – 90	H_O – 70		
6	110	140	H_O – 140	H_O – 90	H_O – 70		
7	110	140	H_O – 140	H_O – 90	H_O – 70		
8	100	130	H_O – 140	-	H_O – 70		
9	100	120	H_O – 140	-	H_O – 70		
10	100	110	H_O – 140	-	H_O – 70		
11 till 20	100	100	H_O – 140	-	H_O – 60		

Minsta garagedjup

E_{min}
Automatisk: Emin=cos(K_p) x Emin'
Manuell: Emin=cos(K_p) x (H_o+30+450)
H_o – öppningshöjd
Emin' – värde från tabellen, beroende på den automatiska drivenheten och H_o
Kp – takets lutningsvinkel i förhållande till golvet

Drivenhet	$E_{min'}$	Höjd H_o
MOTO	3 200	0 - 2 250
	3 800	2 251 - 2 850
	4 800	2 851 - 3 150
METRO	3 310	0 - 2 250
	3 910	2 251 - 2 850
	4 910	2 851 - 3 150

So – öppningsbredd, beställningsmått. Sj – fri passagebredd efter installation av garageporten **Ho – öppningshöjd, beställningsmått.** Hj – fri passagehöjd efter installation av garageporten.
N – minimikrav på dörrbalkhöjd. W1 – minimikrav på sidospel. W2 – minimikrav på sidospel. E – minsta garagedjup med höjd under innertaket Ls – löpskenans längd

TEKNISK INFORMATION
UniPro-garageport

Minsta garageportmått:

- S_o = 1 500 [mm] och H_o = 1 700 [mm] – garageportar typ N
- S_o = 1 500 [mm] och H_o = 1 900 [mm] – garageportar typ , G , W, V
- S_o = 2 230 [mm] och H_o = 1 990 [mm] – garageportar typ K

Spårtyp **SpA**

Tillgängligt utbud av dimensioner för spår

Öppningshöjd[1] (H_O) i [mm] upp till	**Öppningsbredd**[1] (S_O) i [mm] upp till														
	2 250	2 375	2 400	2 500	2 600	2 750	3 000	3 250	3 500	3 750	4 000	4 250	4 500	4 750	5 000
2 000															
2 100															
2 125															
2 200															
2 250															
2 375															
2 500															
2 625															

[1] – Beställningsmått.

Monteringsmått

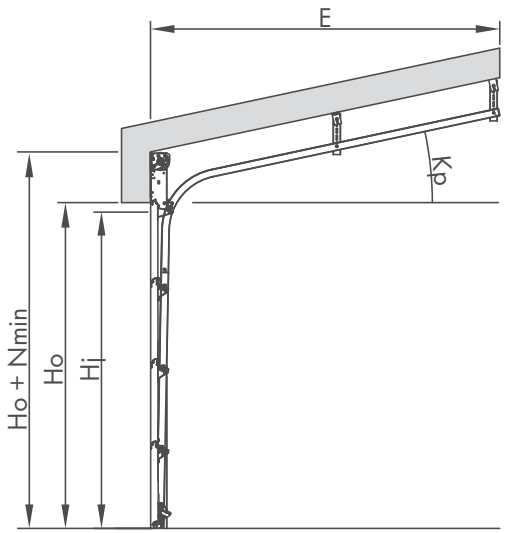

SpA	N_{min}		H_j		S_j	W_1,W_2
Kp	manuell	automatisk	manuell	automatisk		
grader [ ]	[mm]	[mm]	[mm]	[mm]	[mm]	[mm]
2 till 3	360	390	H_O – 50	H_O – 20	S_O – 40	110
4	350	380	H_O – 50	H_O – 20		
5 till 6	350	370	H_O – 50	H_O – 20		
7	350	360	H_O – 50	H_O – 20		
8 till 20	350	350	H_O – 50	H_O – 20		

Minsta garagedjup

E_{min}
Automatisk: Emin=cos(K_p) x Emin'
Manuell: Emin=cos(K_p) x (H_o+30+450)
H_o – öppningshöjd
Emin' – värde från tabellen, beroende på den automatiska drivenheten och H_o
Kp – takets lutningsvinkel i förhållande till golvet

Drivenhet	$E_{min'}$	Höjd H_o
MOTO	3 200	0 - 2 250
	3 800	2 251 - 2 850
	4 800	2 851 - 3 150
METRO	3 310	0 - 2 250
	3 910	2 251 - 2 850
	4 910	2 851 - 3 150

So – öppningsbredd, beställningsmått. Sj – fri passagebredd efter installation av garageporten **Ho – öppningshöjd, beställningsmått.** Hj – fri passagehöjd efter installation av garageporten.
N – minimikrav på dörrbalkhöjd. W1 – minimikrav på sidospel. W2 – minimikrav på sidospel. E – minsta garagedjup med höjd under innertaket Ls – löpskenans längd

TEKNISK INFORMATION

UniPro-garageport

Minsta garageportmått:

- S_o = 1 500 [mm] och H_o = 1 955 [mm] – garageportar typ G, W, V, N
- S_o = 2 230 [mm] och H_o = 2 040 [mm] – garageportar typ K

Spårtyp **HL**

Tillgängligt utbud av dimensioner för spår

Öppningshöjd[1] (H_o) i [mm] upp till	**Öppningsbredd**[1] (S_o) i [mm] upp till															
	2 250	2 375	2 400	2 500	2 600	2 750	3 000	3 250	3 500	3 750	4 000	4 250	4 500	4 750	5 000	5 500
2 000	■	■	■	■	■	■	■	■	■	■	■	■	■	■	■	■
2 100	■	■	■	■	■	■	■	■	■	■	■	■	■	■	■	■
2 125	■	■	■	■	■	■	■	■	■	■	■	■	■	■	■	■
2 200	■	■	■	■	■	■	■	■	■	■	■	■	■	■	■	■
2 250	■	■	■	■	■	■	■	■	■	■	■	■	■	■	■	■
2 375	■	■	■	■	■	■	■	■	■	■	■	■	■	■	■	■
2 500	■	■	■	■	■	■	■	■	■	■	■	■	■	■	■	
2 625	■	■	■	■	■	■	■	■	■	■	■					
2 750	■	■	■	■	■	■	■	■	■	■	■					
2 875	■	■	■	■	■	■	■	■	■	■						
3 000	■	■	■	■	■	■	■	■	■							

[1] – Beställningsmått.

Monteringsmått

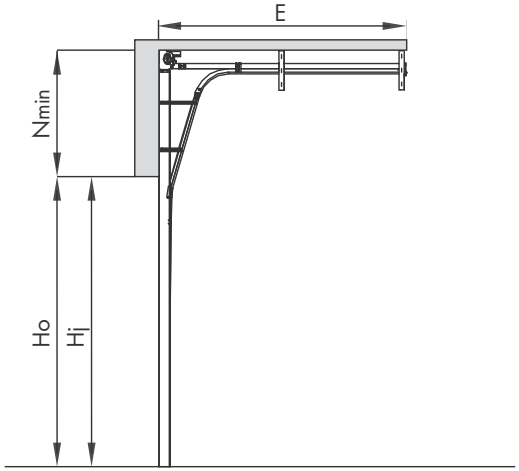

HL		SHLN, SHLG, SHLW, SHLK	
Färg/struktur		alla tillgängliga kombinationer av färg och struktur	
Mått		standard	special
N_{min}	Manuell	$400 < N \leq 1300$	
	Med en drivenhet		
Sj		S_O - 40 [mm]	
Hj	Manuell	H_O	
	Med en drivenhet		
W1, W2		110 [mm]	
E_{min}	Manuell	H_O - 0,8 x N+645 [mm]	
	Med MOTO-drivenheten	3200 [mm] för $H_O \leq 2080$; 3800 [mm] för $2080 < H_O \leq 2680$; 4800 [mm] för $H_O > 2680$	
	Med METRO-drivenheten	3310 [mm] för $H_O \leq 2080$; 3910 [mm] för $2080 < H_O \leq 2680$; 4910 [mm] för $H_O > 2680$	

So – öppningsbredd, beställningsmått. Sj – fri passagebredd efter installation av garageporten **Ho – öppningshöjd, beställningsmått.** Hj – fri passagehöjd efter installation av garageporten.
N – minimikrav på dörrbalkhöjd. W_1 – minimikrav på sidospel. W_2 – minimikrav på sidospel. E – minsta garagedjup med höjd under innertaket Ls – löpskenans längd

TEKNISK INFORMATION
UniPro Nano80 garageport

Minsta garageportmått:

- S_o = 1 500 [mm] och H_o = 1 955 [mm] – garageportar typ G, W, V, N
- S_o = 2 230 [mm] och H_o = 2 040 [mm] – garageportar typ K

Spårtyp **Nano80**

Tillgängligt utbud av dimensioner för spår

Öppningshöjd[1] (H_o) i [mm] upp till	**Öppningsbredd**[1] (S_o) i [mm] upp till															
	2 250	2 375	2 400	2 500	2 600	2 750	3 000	3 250	3 500	3 750	4 000	4 250	4 500	4 750	5 000	5 500
2 000	■	■	■	■	■	■	■	■	■	■	■	■	■	■	■	■
2 100	■	■	■	■	■	■	■	■	■	■	■	■	■	■	■	■
2 125	■	■	■	■	■	■	■	■	■	■	■	■	■	■	■	■
2 200	■	■	■	■	■	■	■	■	■	■	■	■	■	■	■	■
2 250	■	■	■	■	■	■	■	■	■	■	■	■	■	■	■	■
2 375	■	■	■	■	■	■	■	■	■	■	■	■	■	■	■	■
2 500	■	■	■	■	■	■	■	■	■	■	■	■	■	■	■	
2 625	■	■	■	■	■	■	■	■	■	■	■					
2 750	■	■	■	■	■	■	■	■	■	■	■					
2 875	■	■	■	■	■	■	■	■	■	■						
3 000	■	■	■	■	■	■	■	■	■							

[1] – Beställningsmått.

Monteringsmått

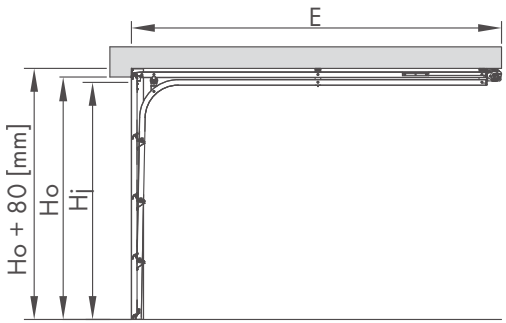

Nano80		SStN, SStG, SStW, SStK	
Färg/struktur		alla tillgängliga kombinationer av färg och struktur	
Mått		standard	special
N_{min}	Med en drivenhet	80 [mm]	
Sj		S_O – 40 [mm]	
Hj	Med MOTO-drivenheten	H_O – 80 [mm]	
	Med METRO-drivenheten	H_O – 80 [mm]	
W1, W2		110 [mm]	
E_{min}	Med MOTO-drivenheten	L_S + 600 [mm]	
	Med METRO-drivenheten	L_S + 600 [mm]	

So – öppningsbredd, beställningsmått. Sj – fri passagebredd efter installation av garageporten **Ho – öppningshöjd, beställningsmått.** Hj – fri passagehöjd efter installation av garageporten.
N – minimikrav på dörrbalkhöjd. W_1 – minimikrav på sidospel. W_2 – minimikrav på sidospel. E – minsta garagedjup med höjd under innertaket Ls – löpskenans längd

TEKNISK INFORMATION
UNIPRO RenoSystem garageport

Minsta garageportmått:

- S_o = 1 500 [mm] och H_o = 1 700 [mm] – garageportar typ N
- S_o = 1 500 [mm] och H_o = 1 900 [mm] – garageportar typ , G , W, V

Spårtyp **St**

Tillgängligt utbud av dimensioner för spår

Öppningshöjd (H_O) i [mm] upp till	**Öppningsbredd** (S_O) i [mm] upp till														
	2 250	2 375	2 400	2 500	2 600	2 750	3 000	3 250	3 500	3 750	4 000	4 250	4 500	4 750	5 000
2 000	■	■	■	■	■	■	■	■	■	■	■	■	■	■	■
2 100	■	■	■	■	■	■	■	■	■	■	■	■	■	■	■
2 125	■	■	■	■	■	■	■	■	■	■	■	■	■	■	■
2 200	■	■	■	■	■	■	■	■	■	■	■	■	■	■	■
2 250	■	■	■	■	■	■	■	■	■	■	■	■	■	■	■
2 375	■	■	■	■	■	■	■	■	■	■	■	■	■	■	■
2 500	■	■	■	■	■	■	■	■	■	■	■				
2 625	■	■	■	■	■	■	■	■	■	■					
2 750	■	■	■	■	■	■	■	■	■						
2 875	■	■	■	■	■	■	■	■	■						

Monteringsmått

Installation bakom öppningen – kontrollpanelen bakom öppningen

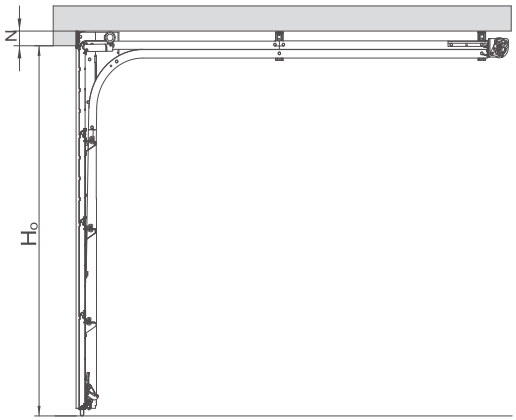

Installation i öppningen – kontrollpanelen i öppningen

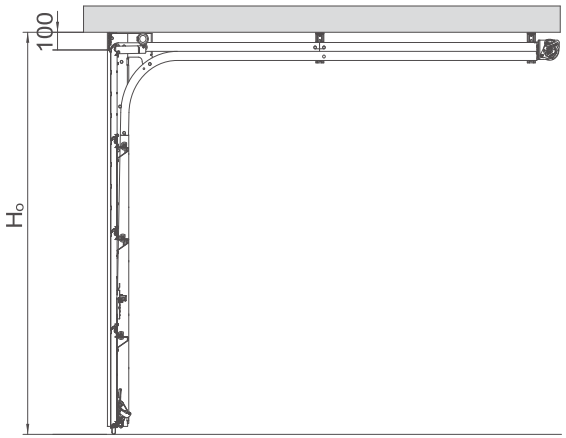

Installation i öppningen – kontrollpanelen framför öppningen

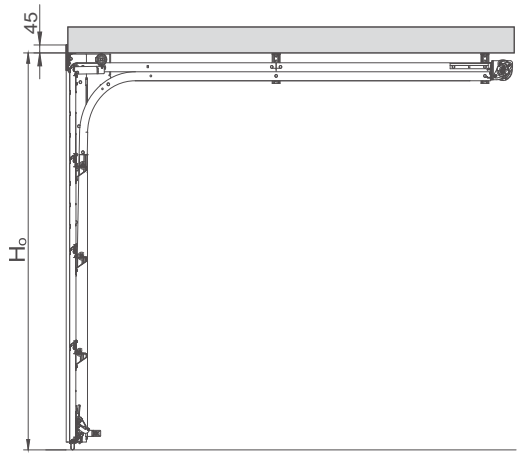

St		MONTERING BAKOM ÖPPNINGEN	MONTERING I ÖPPNINGEN
Sj		So – 240 [mm] + W1 + W2	So – 240 [mm]
Hj	manuell	H_O – 210 [mm] + N	H_O – 210 [mm]
	manuell + uppsamlare [1]	H_O – 150 [mm] + N	H_O – 150 [mm]
	med en drivenhet [1]	H_O – 160 [mm] + N	H_O – 160 [mm]
N_{min}		0 [mm]	0 [mm]
W_{1min}, W_{2min}		0 [mm]	0 [mm]

So – öppningsbredd, beställningsmått. Sj – fri passagebredd efter installation av garageporten **Ho – öppningshöjd, beställningsmått.** Hj – fri passagehöjd efter installation av garageporten.
N – minimikrav på dörrbalkhöjd. W1 – minimikrav på sidospel. W2 – minimikrav på sidospel. E – minsta garagedjup med höjd under innertaket Ls – löpskenans längd
[1] – När ett lås monteras i garageporten med en säkerhetsbroms Hj = Ho-190 [mm] +N

TEKNISK INFORMATION
UniTherm-garageport

Minsta garageportmått: So = 2 000 [mm] och Ho = 1 800 [mm]

Spårtyp **Sp**

Tillgängligt utbud av dimensioner för spår

Öppningshöjd[1] (H_O) i [mm] upp till	**Öppningsbredd**[1] (S_O) i [mm] upp till																
	2 250	2 375	2 400	2 500	2 600	2 750	3 000	3 250	3 500	3 750	4 000	4 250	4 500	4 750	5 000	5 500	6 000
2 000																	
2 100																	
2 125																	
2 200																	
2 250																	
2 375																	
2 500																	
2 625																	
2 750																	
2 875																	
3 000																	

[1] – Beställningsmått.

Monteringsmått

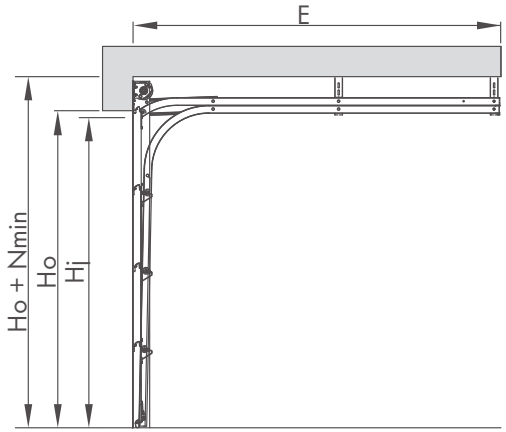

UniTherm		SSp
Sj		S_O – 40 [mm]
Hj	Manuell	H_O - 280 [mm]
	Manuell + uppsamlare	H_O - 140 [mm]
	Med MOTO-drivenheten	H_O - 100 [mm]
	Med METRO-drivenheten	H_O - 100 [mm]
W1min, W2min		110 [mm]
Emin	Manuell	H_O + 400 [mm]
	Med MOTO-drivenheten	L_S + 300
	Med METRO-drivenheten	L_S + 410

Minsta dörrbalkhöjd

Standard garageporthöjd [mm]	**Nmin** [mm]	
	SSp	
	Manuell	**Automatisk**
2 000	200	**200**
2 100	200	**200**
2 125	200	**200**
2 200	220	**220**
2 250	200	**200**
2 375	200	**200**
2 500	200	**200**
Anpassad garageporthöjd	200	**200**

So – öppningsbredd, beställningsmått. Sj – fri passagebredd efter installation av garageporten **Ho – öppningshöjd, beställningsmått.** Hj – fri passagehöjd efter installation av garageporten.
N – minimikrav på dörrbalkhöjd. W_1 – minimikrav på sidospel. W_2 – minimikrav på sidospel. E – minsta garagedjup med höjd under innertaket Ls – löpskenans längd

TEKNISK INFORMATION
UniTherm-garageport

Minsta garageportmått: So = 2 000 [mm] och Ho = 1 800 [mm]

Spårtyp **St**

Spårtyp **Sj**

Tillgängligt utbud av dimensioner för spår

Öppningshöjd[1] (H_O) i [mm] upp till	**Öppningsbredd**[1] (S_O) i [mm] upp till															
	2 250	2 375	2 400	2 500	2 600	2 750	3 000	3 250	3 500	3 750	4 000	4 250	4 500	4 750	5 000	5 500
2 000																
2 100																
2 125																
2 200																
2 250																
2 375																
2 500																
2 625																
2 750																
2 875																
3 000																

[1] – Beställningsmått.

Monteringsmått

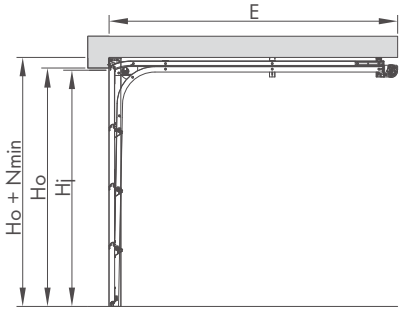

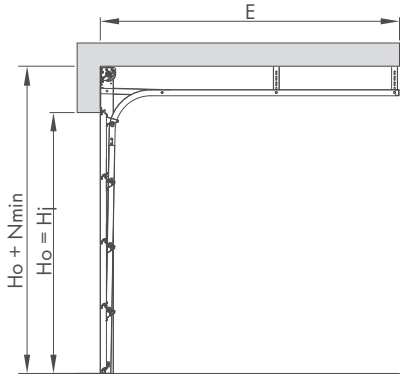

UniTherm		Sst	SSj
Sj		S_O – 40 [mm]	S_O – 40 [mm]
Hj	Manuell	H_O – 190 [mm]	–
	Manuell + uppsamlare	H_O - 140 [mm]	H_O
	Med MOTO-drivenheten	H_O - 140 [mm]	H_O
	Med METRO-drivenheten	H_O - 140 [mm]	H_O
W1min, W2min		110 [mm]	
Emin	Manuell	H_O + 750 [mm]	H_O + 400 [mm]
	Med MOTO-drivenheten	L_S + 300	
	Med METRO-drivenheten	L_S + 410	

Minsta dörrbalkhöjd

Öppning garageporthöjd [mm]	**Nmin** [mm]			
	Sst		**SSj**	
	Manuell	**Automatisk**	Manuell	**Automatisk**
2 000	105	**140**	400	**400**
2 100	105	**140**	400	**400**
2 125	105	**140**	400	**400**
2 200	115	**150**	410	**410**
2 250	105	**140**	400	**400**
2 375	105	**140**	400	**400**
2 500	105	**140**	400	**400**
Anpassad garageporthöjd	105	**140**	400	**400**

So – öppningsbredd, beställningsmått. Sj – fri passagebredd efter installation av garageporten **Ho – öppningshöjd, beställningsmått.** Hj – fri passagehöjd efter installation av garageporten.
N – minimikrav på dörrbalkhöjd. W_1 – minimikrav på sidospel. W_2 – minimikrav på sidospel. E – minsta garagedjup med höjd under innertaket Ls – löpskenans längd

TEKNISK INFORMATION
PRIME-garageport

Minsta garageportmått: So = 2.000 [mm] och Ho = 1 900 [mm]

Spårtyp **Sp**

Tillgängligt utbud av dimensioner för spår

Öppningshöjd[1] (H_O) i [mm] upp till	**Öppningsbredd**[1] (S_O) i [mm] upp till															
	2 250	2 375	2 400	2 500	2 600	2 750	3 000	3 250	3 500	3 750	4 000	4 250	4 500	4 750	5 000	5 500
2 000	■	■	■	■	■	■	■	■	■	■	■	■	■	■	■	■
2 100	■	■	■	■	■	■	■	■	■	■	■	■	■	■	■	■
2 125	■	■	■	■	■	■	■	■	■	■	■	■	■	■	■	■
2 200	■	■	■	■	■	■	■	■	■	■	■	■	■	■	■	■
2 250	■	■	■	■	■	■	■	■	■	■	■	■	■	■	■	■
2 375	■	■	■	■	■	■	■	■	■	■	■	■	■	■	■	■
2 500	■	■	■	■	■	■	■	■	■	■	■	■	■	■	■	
2 625	■	■	■	■	■	■	■	■	■	■	■					
2 750	■	■	■	■	■	■	■	■	■	■	■					
2 875	■	■	■	■	■	■	■	■	■	■						
3 000			■	■	■	■	■	■	■							

Monteringsmått

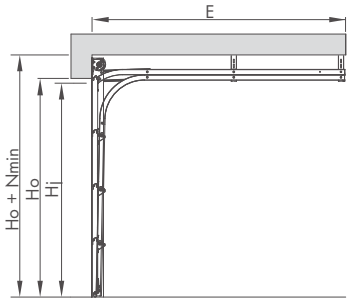

PRIME		
Sj		S_O – 40 [mm]
Hj		H_O - 100 [mm]
Nmin		200 [mm][2]
W1min, W2min		160 [mm]
Emin	METRO	L_S + 410 [mm]
Ls	METRO	2900 [mm] eller 3500 [mm]

So – öppningsbredd, beställningsmått. Sj – fri passagebredd efter installation av garageporten **Ho – öppningshöjd, beställningsmått.** Hj – fri passagehöjd efter installation av garageporten.
N – minimikrav på dörrbalkhöjd. W_1 – minimikrav på sidospel. W_2 – minimikrav på sidospel. E – minsta garagedjup med höjd under innertaket Ls – löpskenans längd
[1] – Beställningsmått. [2] – För garageporthöjd 2 200 [mm] är Nmin 220 [mm].

Låt oss inspirera dig
i din jakt på nya lösningar!

Förutom sektionsportar för garage erbjuder WIŚNIOWSKI även andra garaportlösningar: rullportar, takskjutportar och dubbelklaffportar. Denna mångfald är vårt svar på våra kunders krav. Låt oss förbluffa dig med det stora antalet alternativ.

WIŚNIOWSKI. Portar, fönster, dörrar, stängsel.

Portar, fönster, dörrar, stängsel
MED MATCHANDE DESIGN

Home Inclusive Filen 2.0-kollektionen är en ny generation av en välkänd samling av garagedörrar, fönster, dörrar och stängsel i en design som är känd från 2014. Den moderna inställningen till design har resulterat i en perfekt stilkombination som nu finns med ny design och i nya färgalternativ. Du kan välja mellan speciellt framtagna uppsättningar av garagedörrar, fönster, dörrar och stängsel och vara säker på att de förstärker ditt hus unika karaktär.

NYA FÄRGER!

HOME INCLUSIVE 2.0

LÅT DIG INSPIRERAS AV DEN NYA VERSIONEN AV HOME INCLUSIVE **I 16 UNIKA FÄRGER!**

HI EARTH

HI STEEL

HI STONE

HI RUBY

HOME
INCLUSIVE 2.0

WIŚNIOWSKI

PORTAR | FÖNSTER | DÖRRAR | STÄNGSEL

SE **MER ...**

www.wisniowski.se

Produkterna i det fotografiska materialet inkluderar ofta specialtillbehör och motsvarar inte alltid standardversionerna • Denna broschyr utgör inte något erbjudande i den mening som avses i den polska civillagen. • Tillverkaren förbehåller sig rätten att införa ändringar utan föregående meddelande. • OBS: Färgerna som visas i denna broschyr är endast för referens. • Med ensamrätt. • Delvis eller fullständig kopiering och användning är endast tillåten efter tillstånd av WIŚNIOWSKI Sp. z o.o. S.K.A. • 06/19/SV